element

Cargo mini 150

instrukcja / manual





wykonano z blachy made of steel



prowadnice po przekątnej diagonal mounted slides



pełny wysuw i miękki dociąg full extension and soft-close



dno z płyty HDF odpornej na wilgoć moisture-resistant HDF bottom



dno z matą antypoślizgową bottom with an anti-slip mat



montaż wkrętarką power drill installation



regulacja 4D 4D adjustment



ładowność load capacity



przetestowano na 80.000 cykli tested for 80,000 cycles



dożywotnia gwarancja (prowadnice) lifetime warranty (slides)

FILM MmontażOWY / ASSEMBLY VIDEO

KSPZ000000000406

element Cargo mini 150, szybki przewodnik / quick start guide

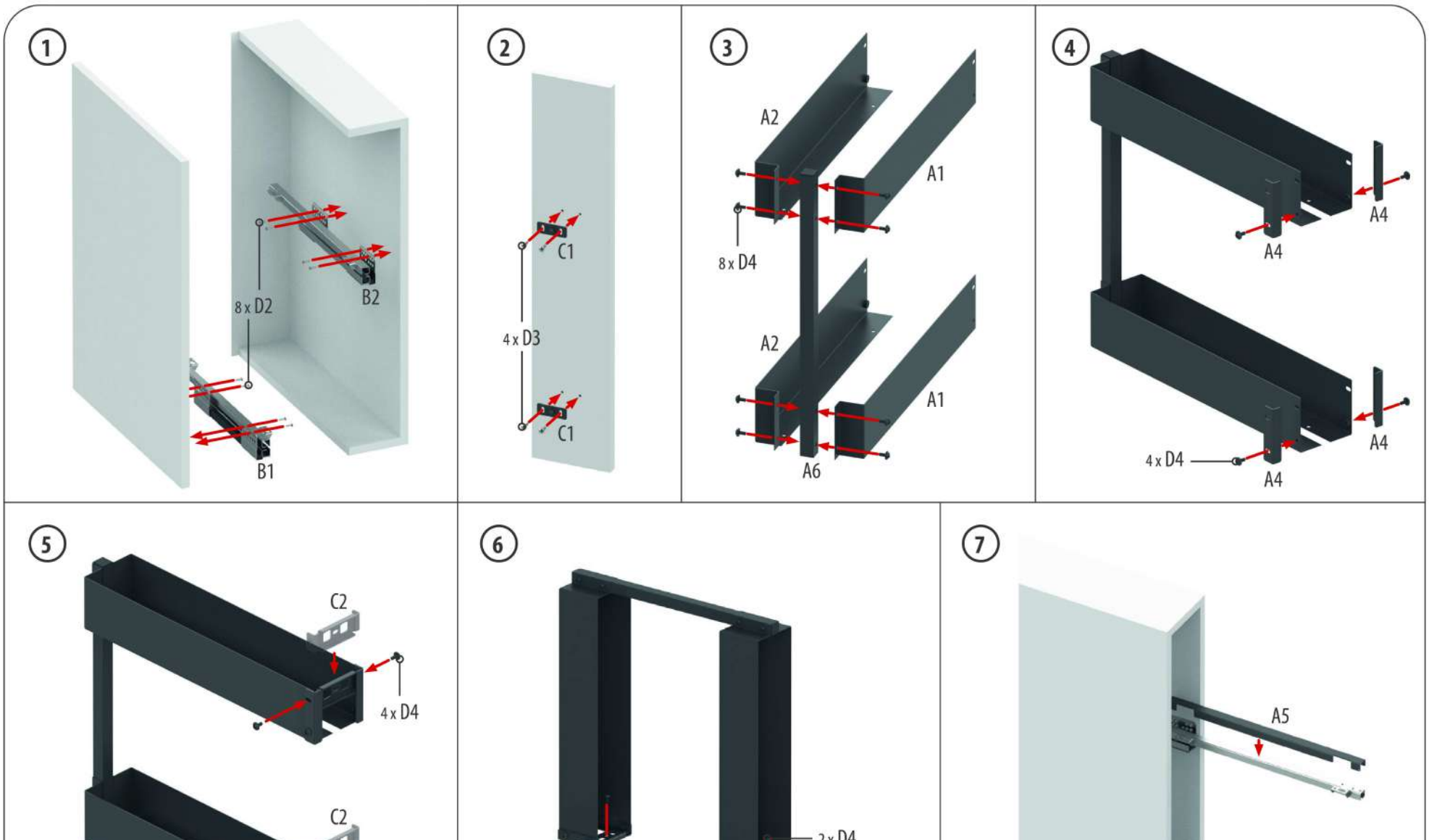

Elementy / parts:

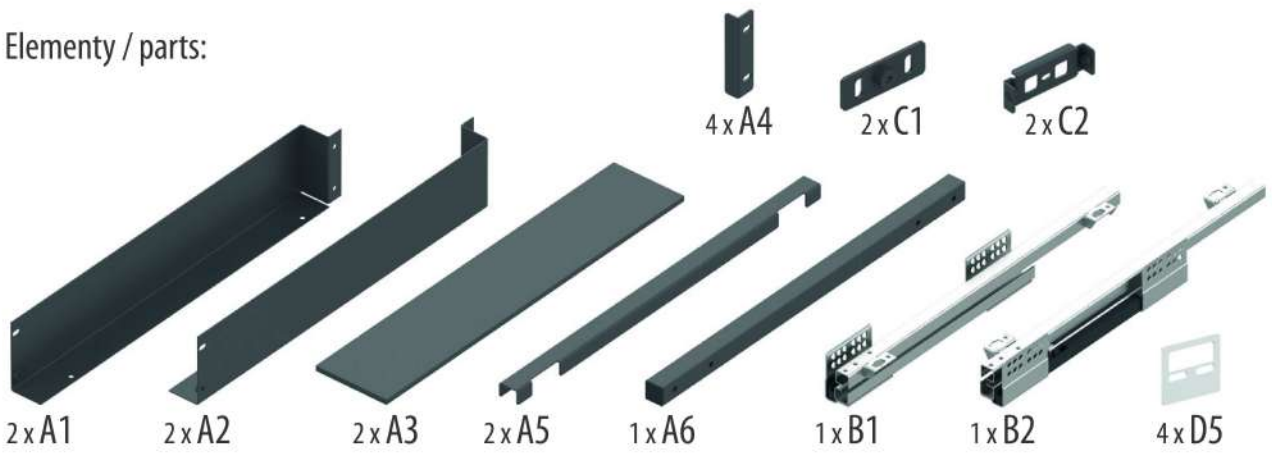

skala / scale **1:1**

zidentyfikuj odpowiednie wkręty

identify the correct screws

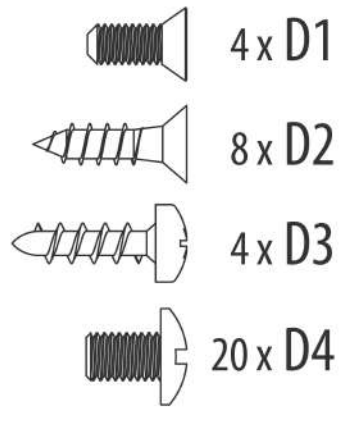

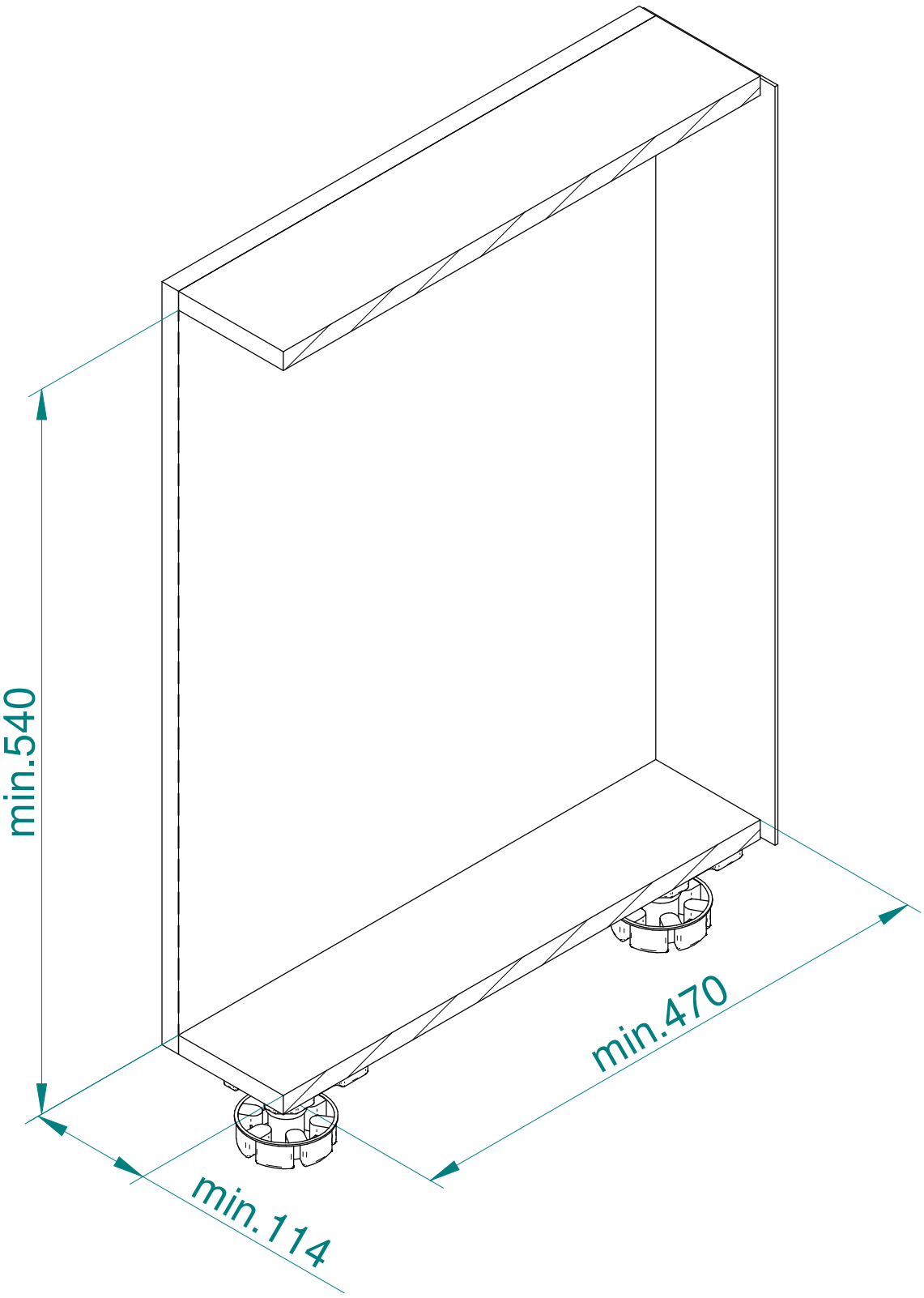

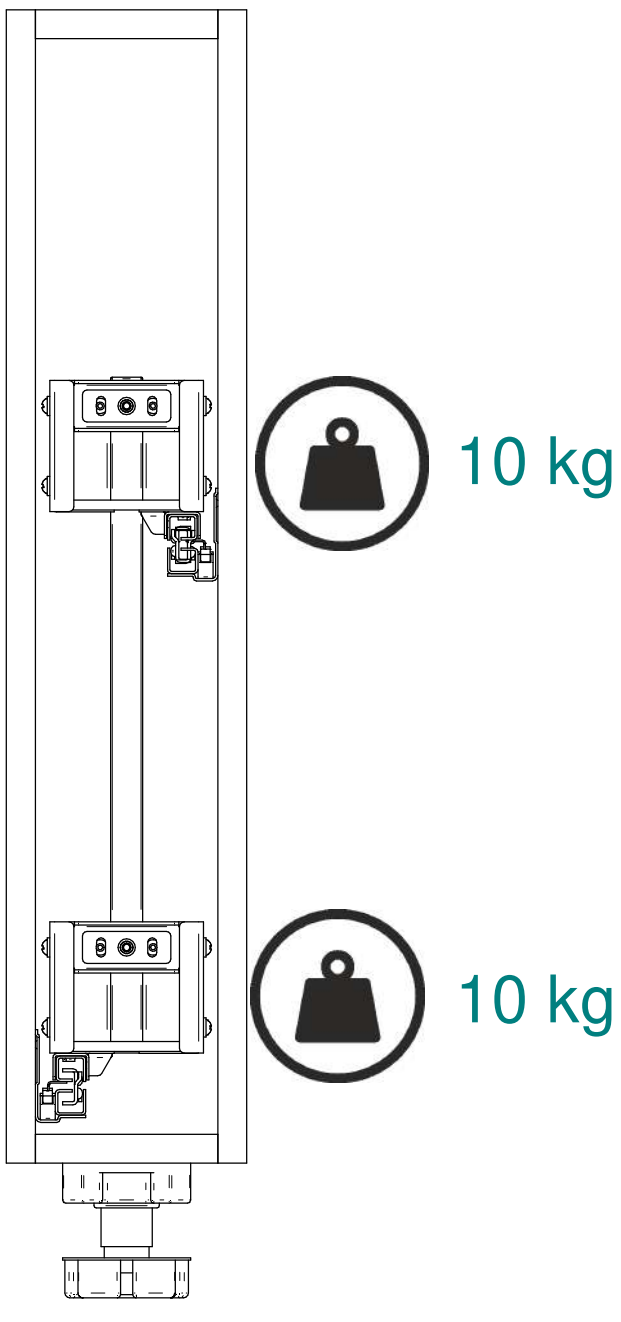

MAX 20 kg


Ø2

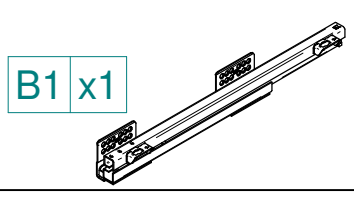
B1 x1

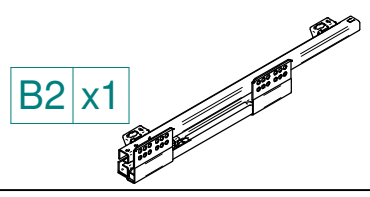
B2 x1

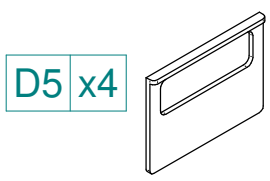
D5 x4

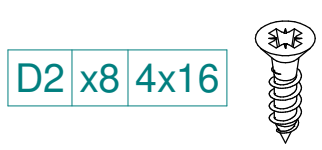
D2 x8 4x16

Opcja 1

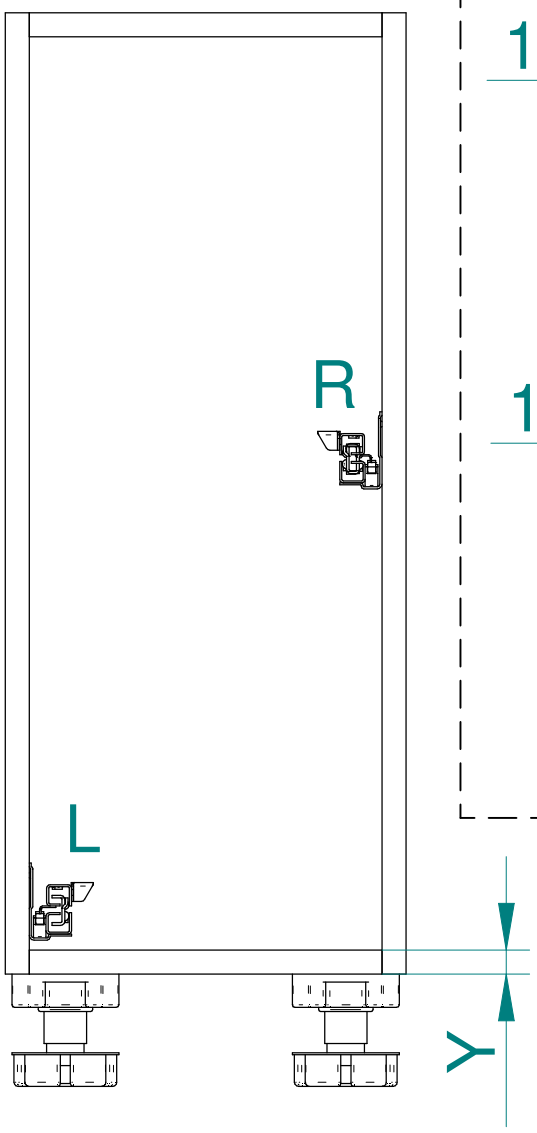
R
L
Y

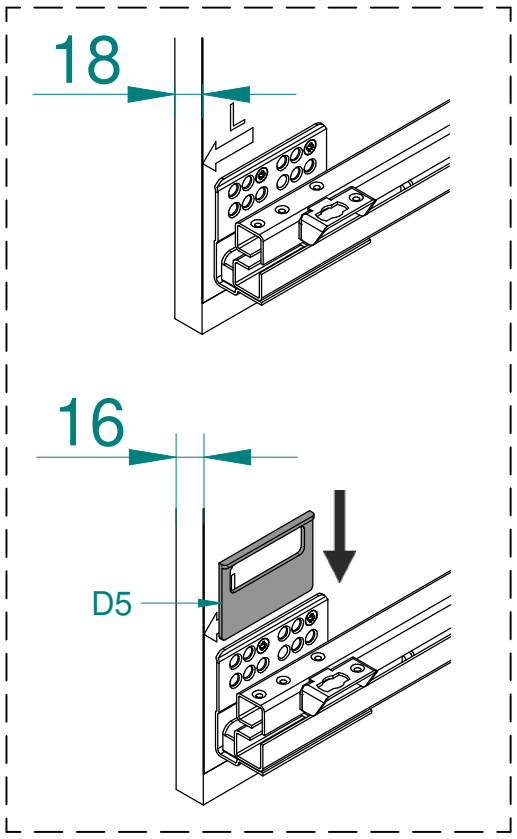
18
L
16
D5

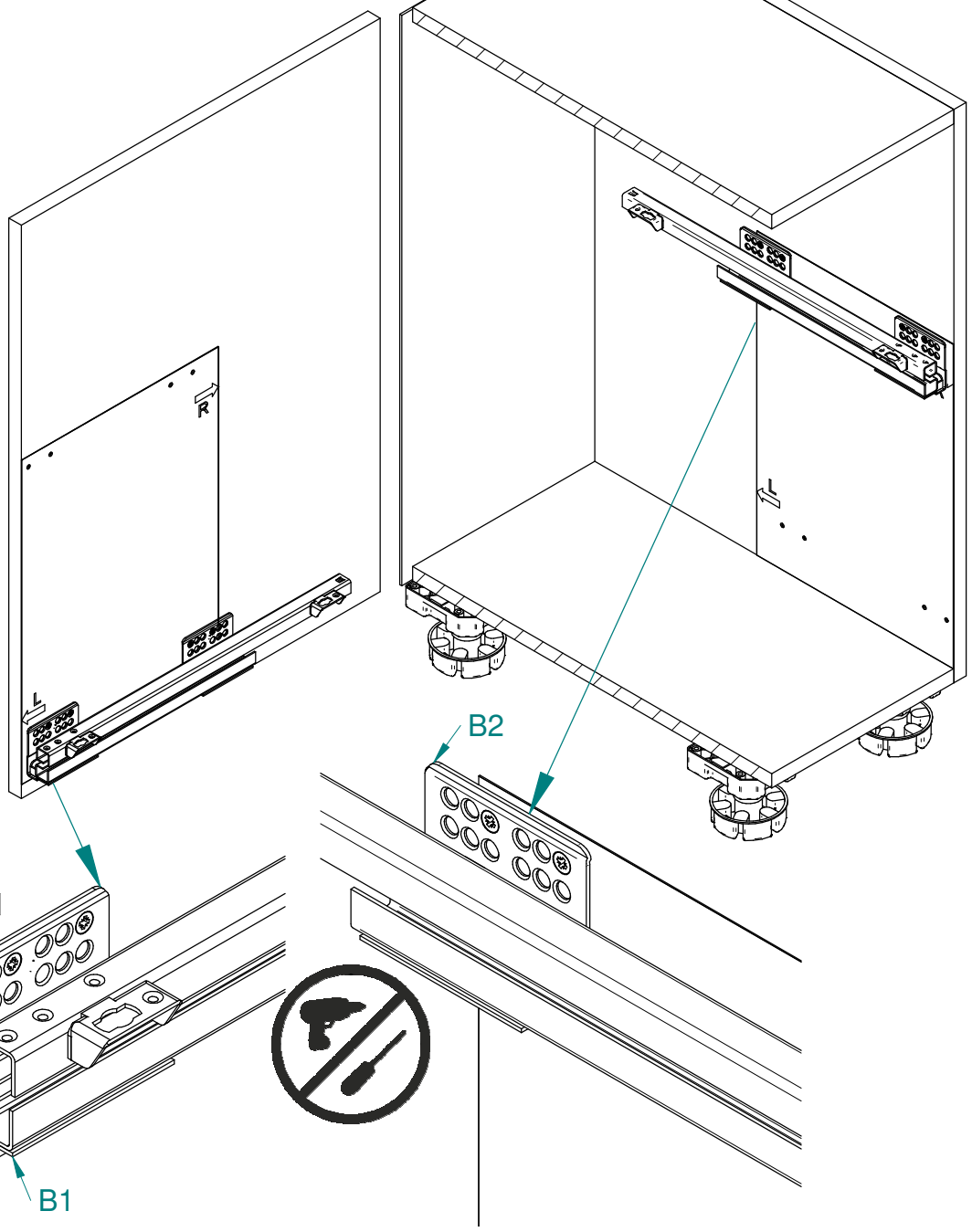
R
L
B2
L
Y
B1

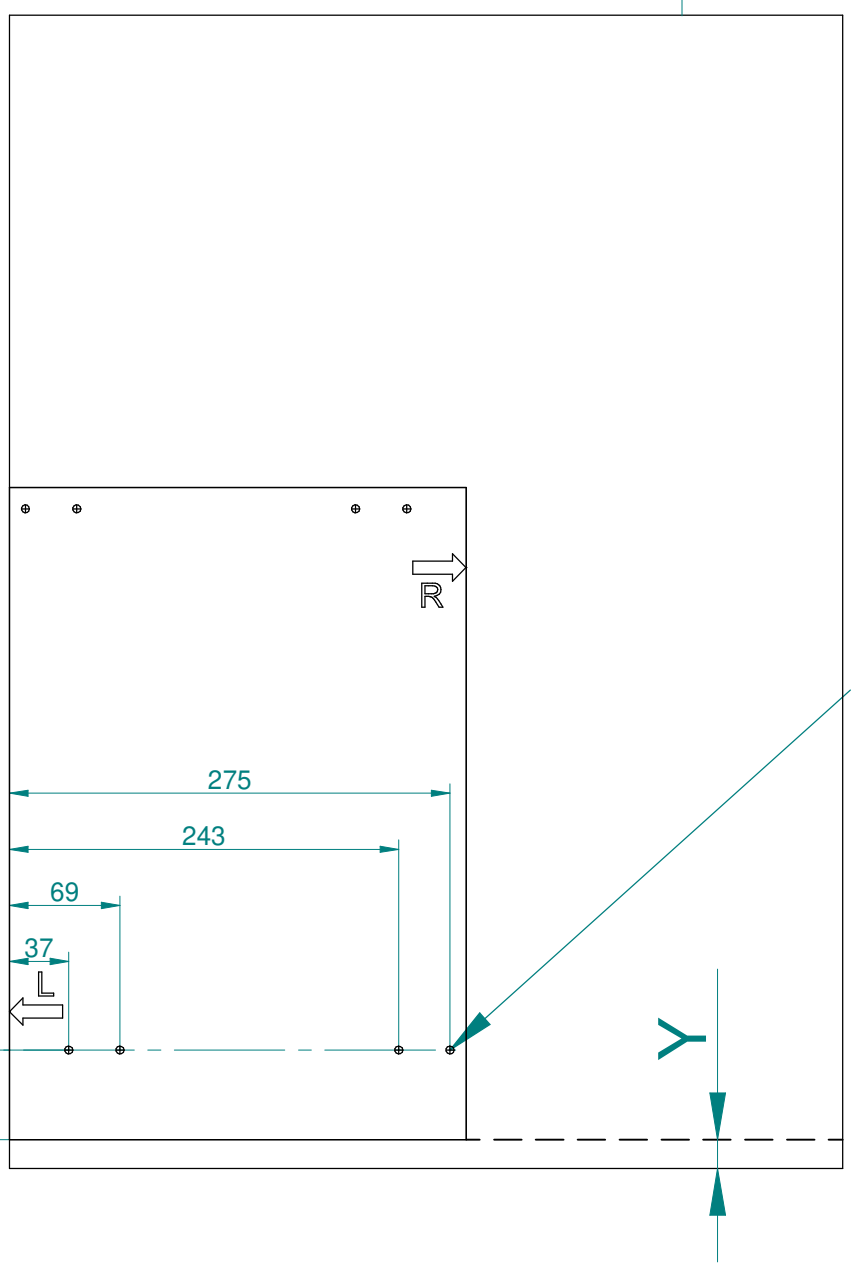
R
275
243
69
37
L
56
Y

Ø2

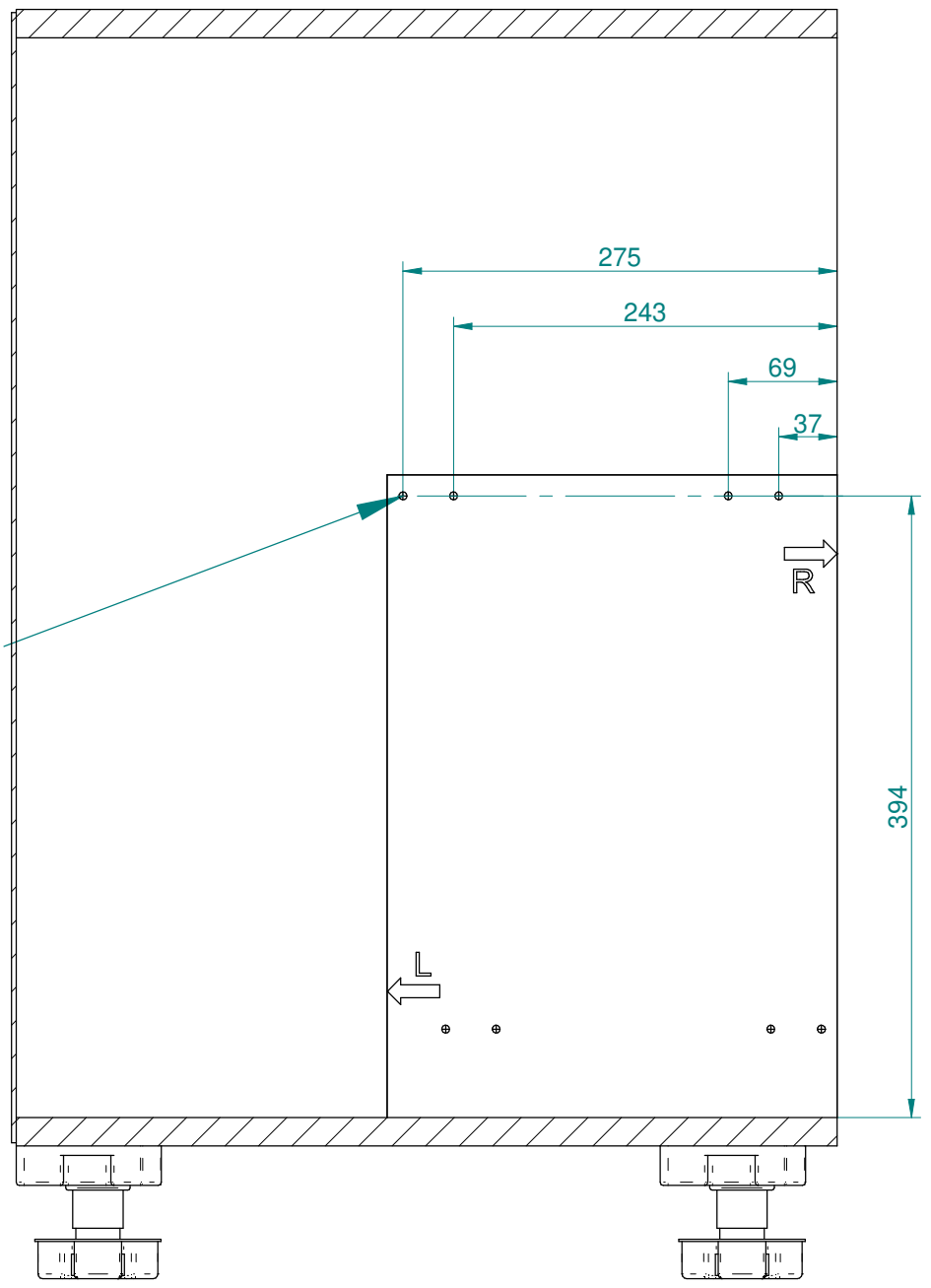
275
243
69
37
R
L
394

Ø2

B1 x1

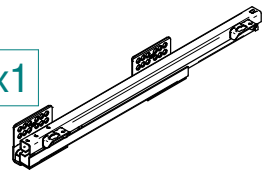

B2 x1

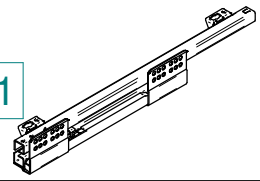

D5 x4

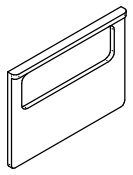

D2 x8 4x16

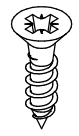

Opcja 2

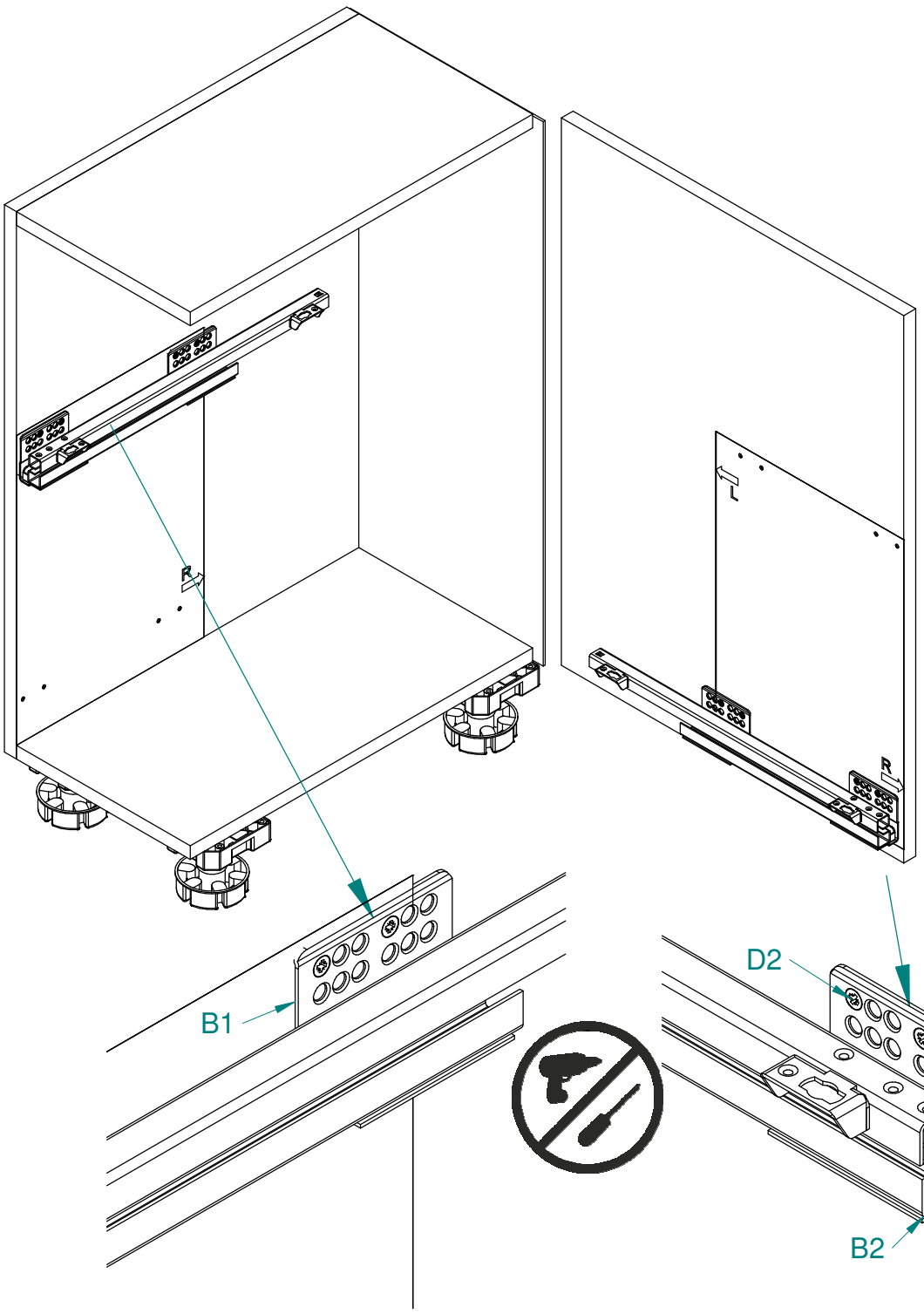

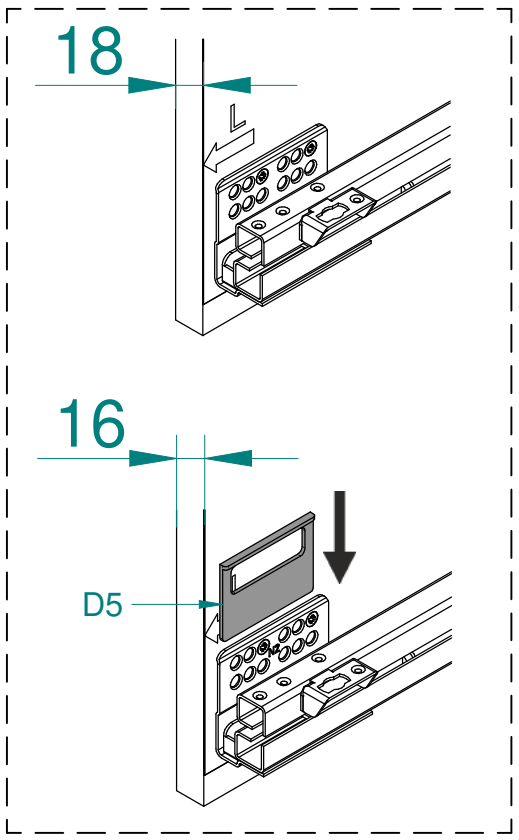

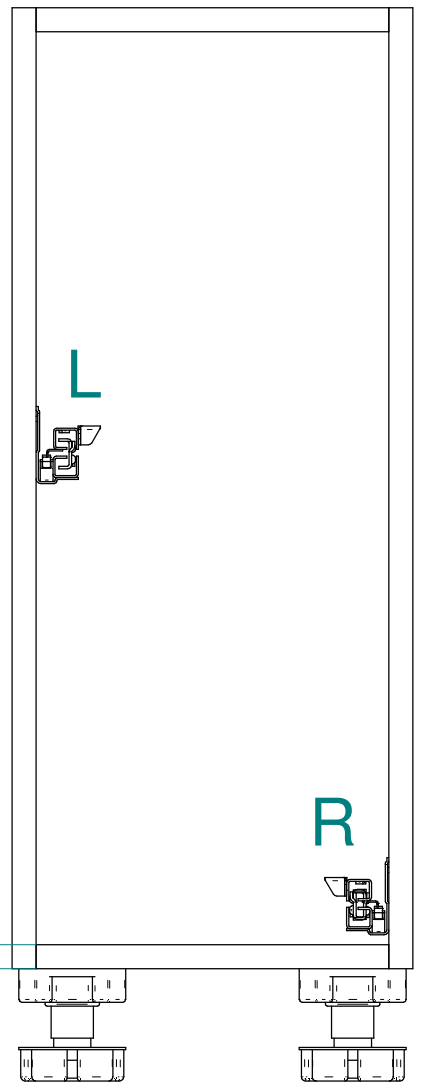

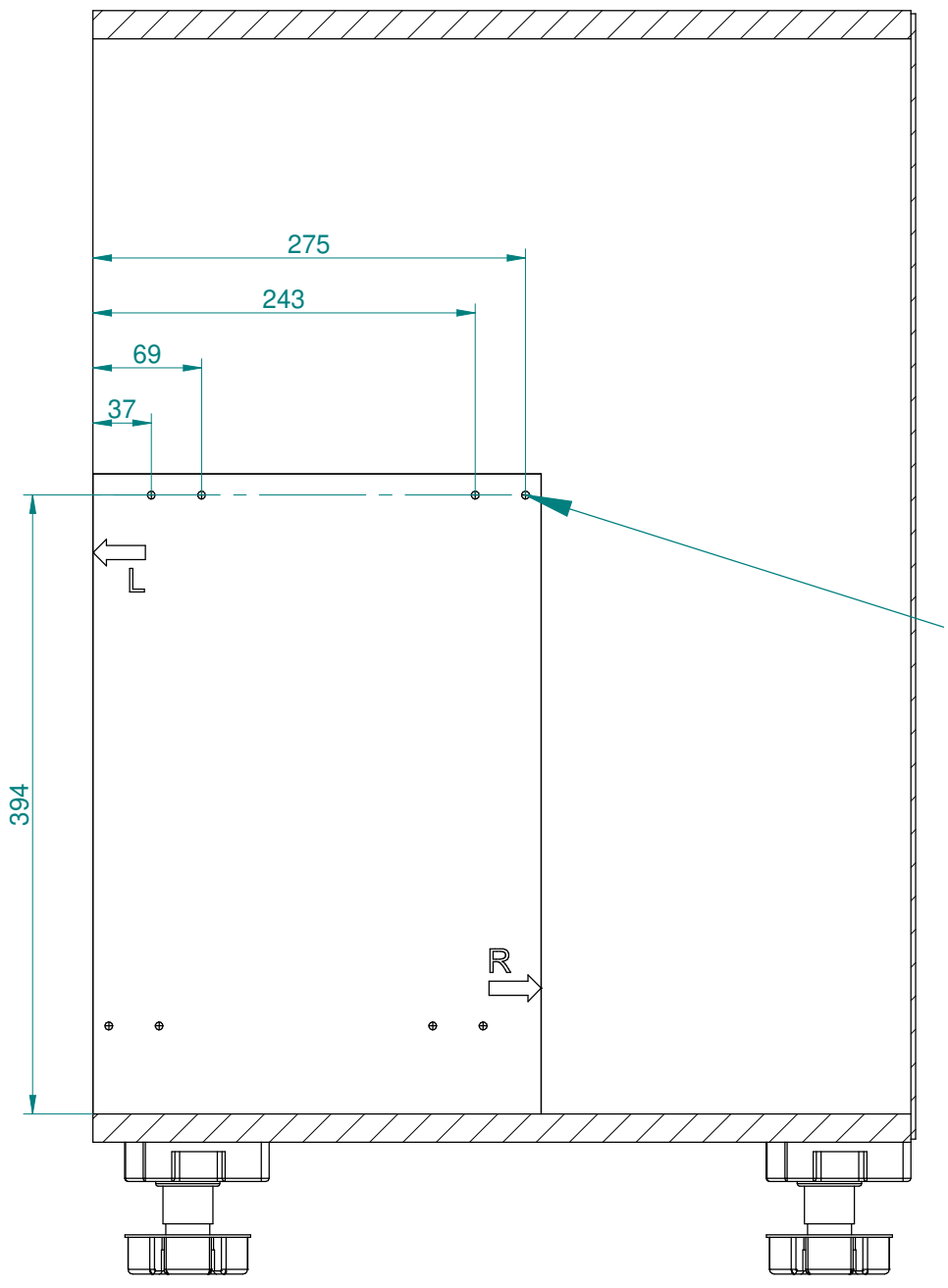

Ø2



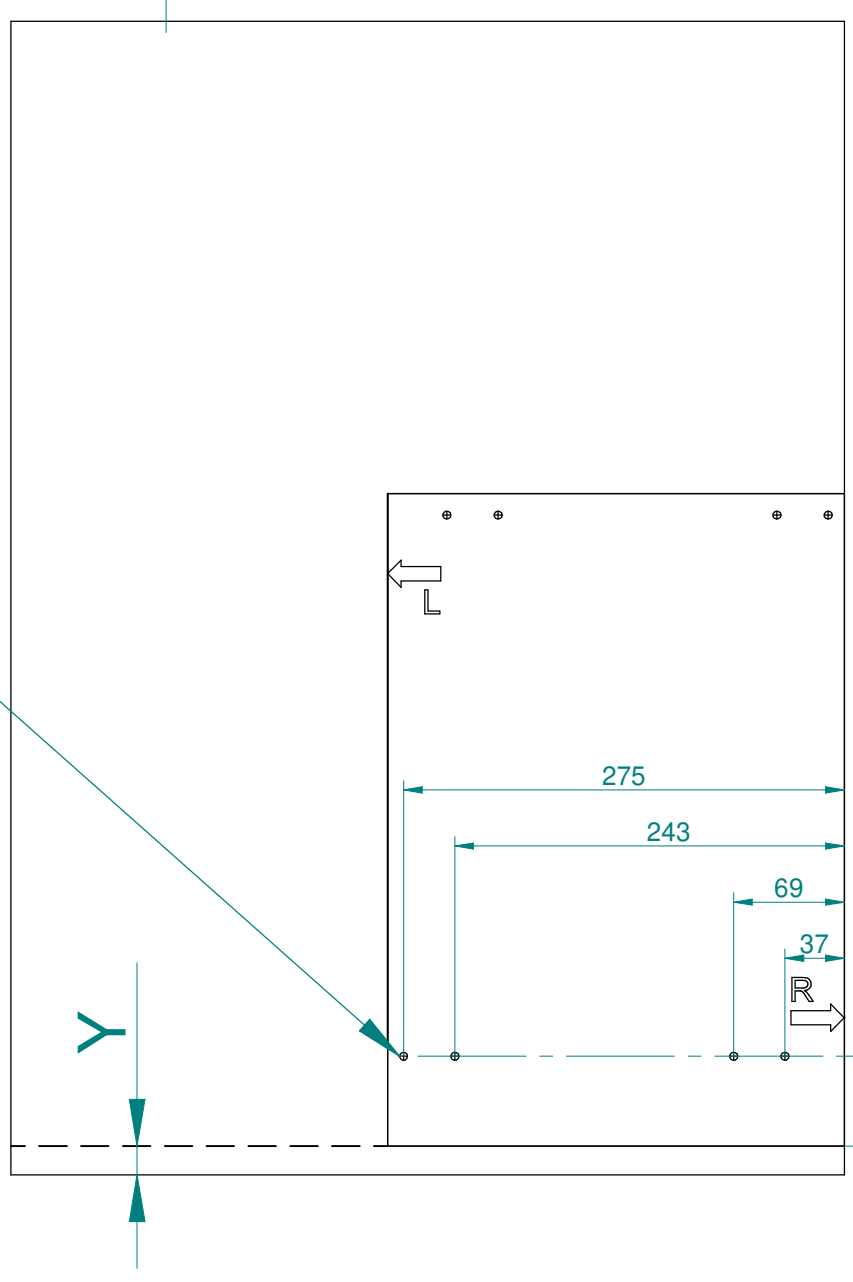



C1 x2

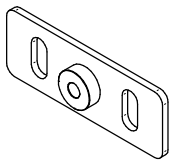

D3 x4 4x16

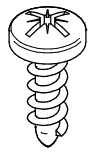

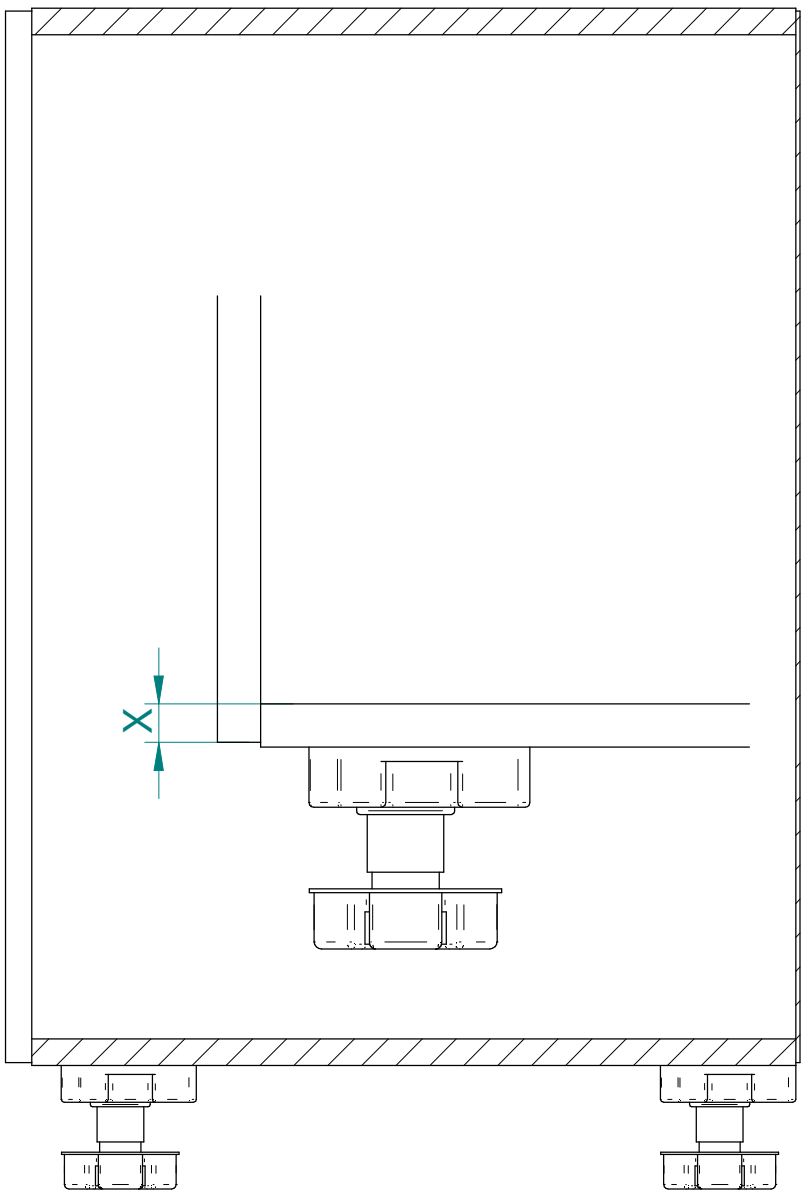

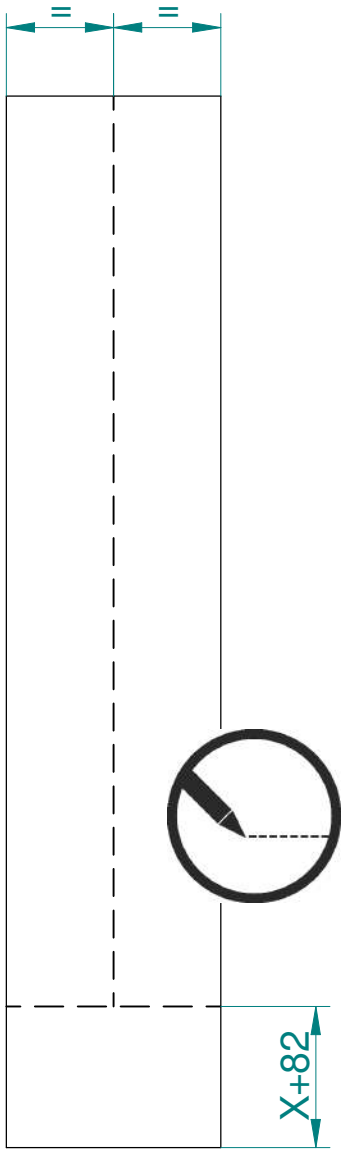

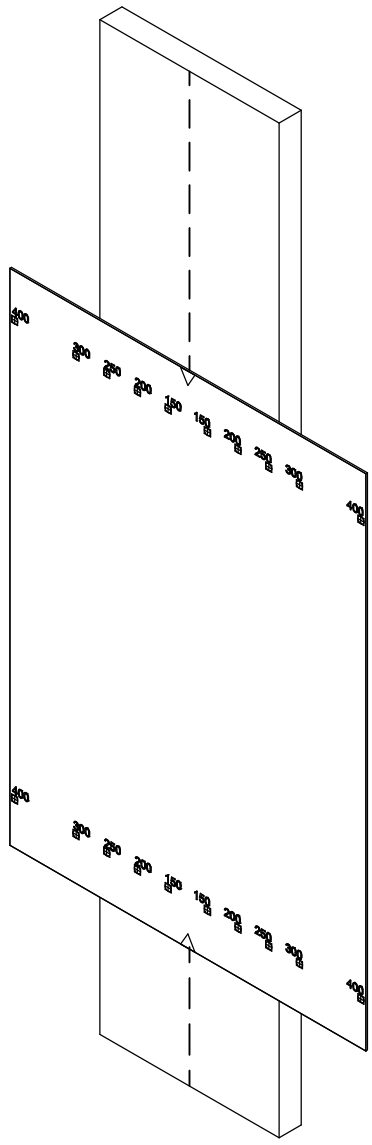

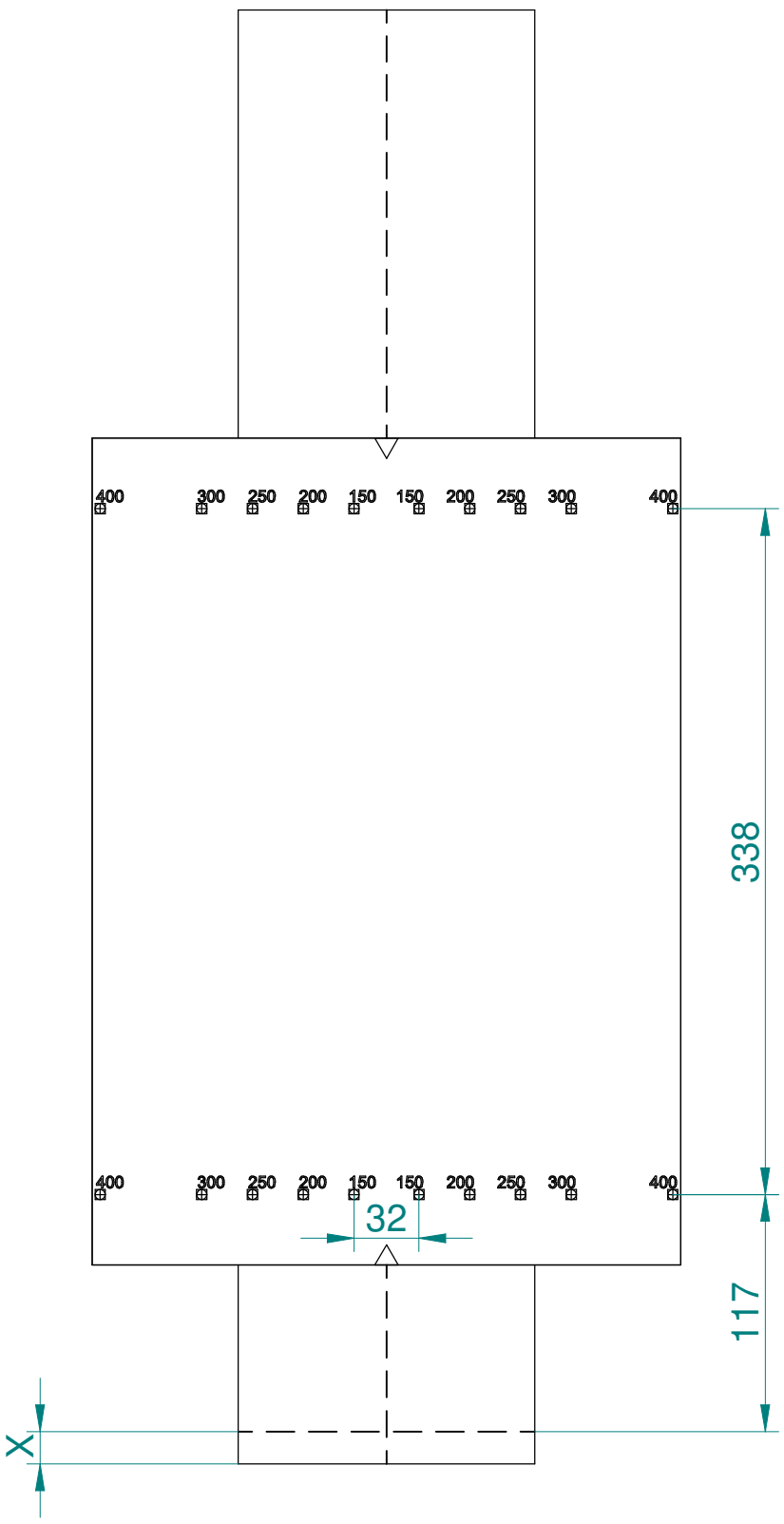



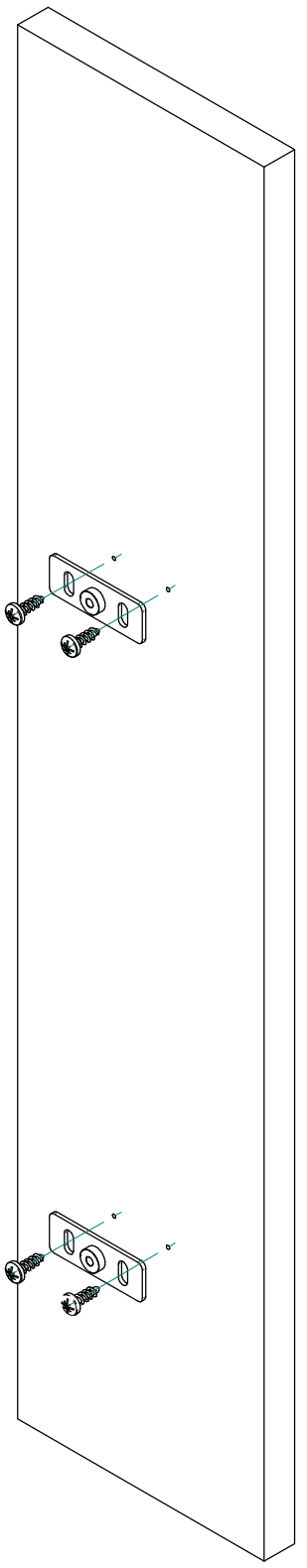

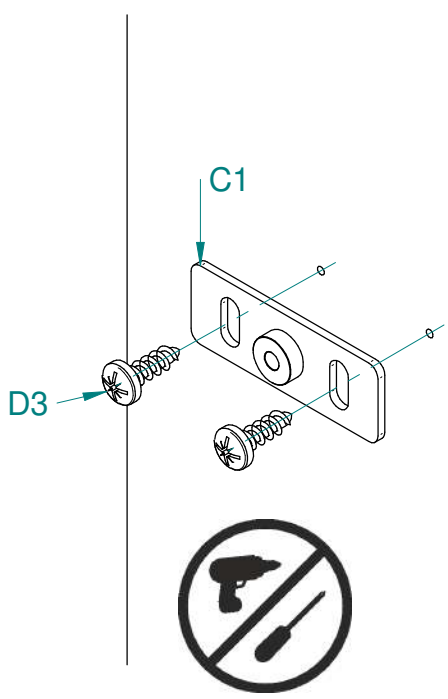

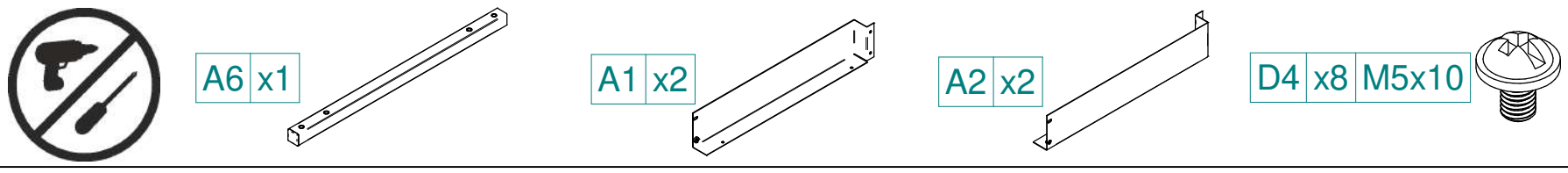
A6 x1
A1 x2
A2 x2
D4 x8 M5x10

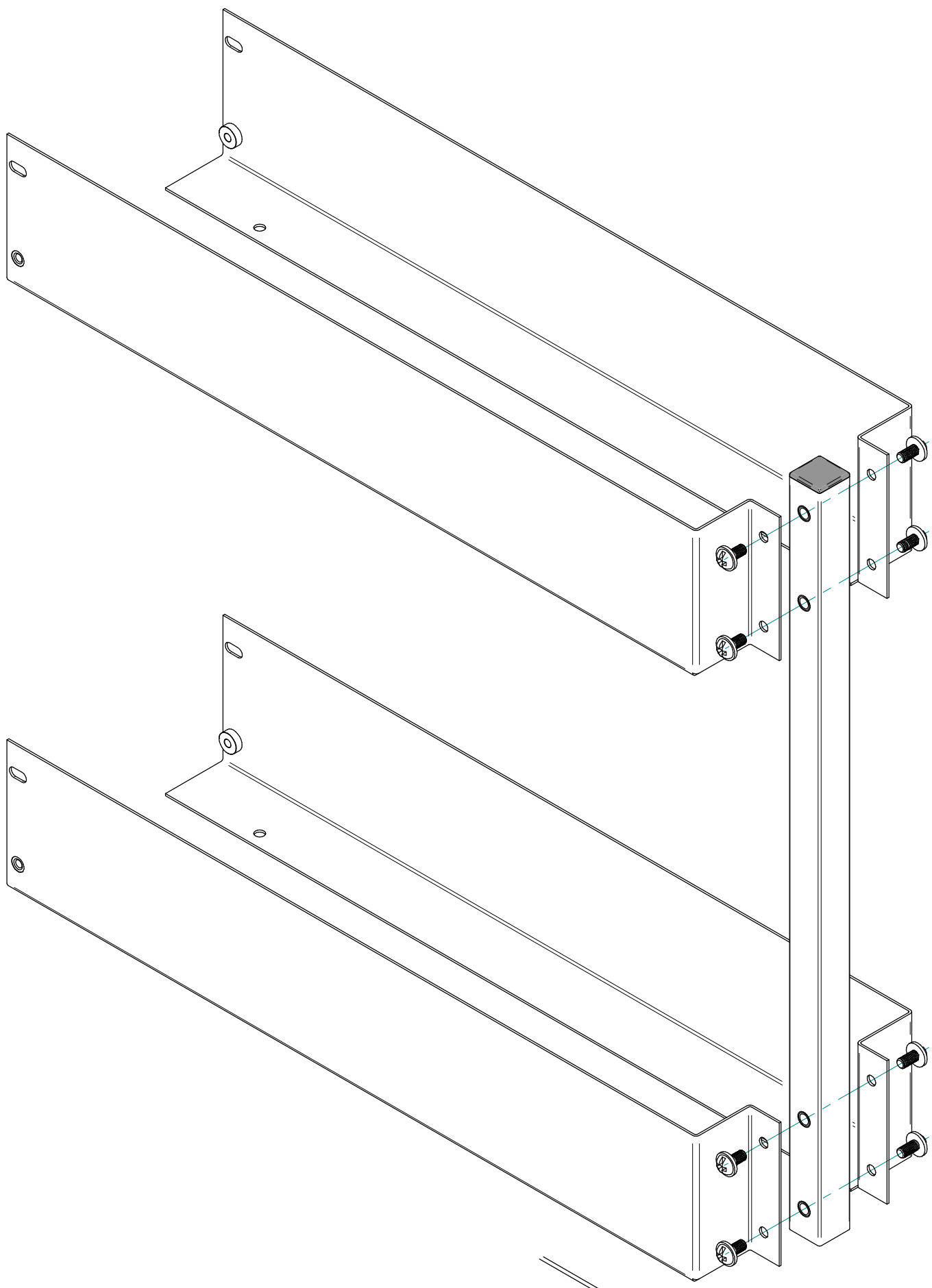

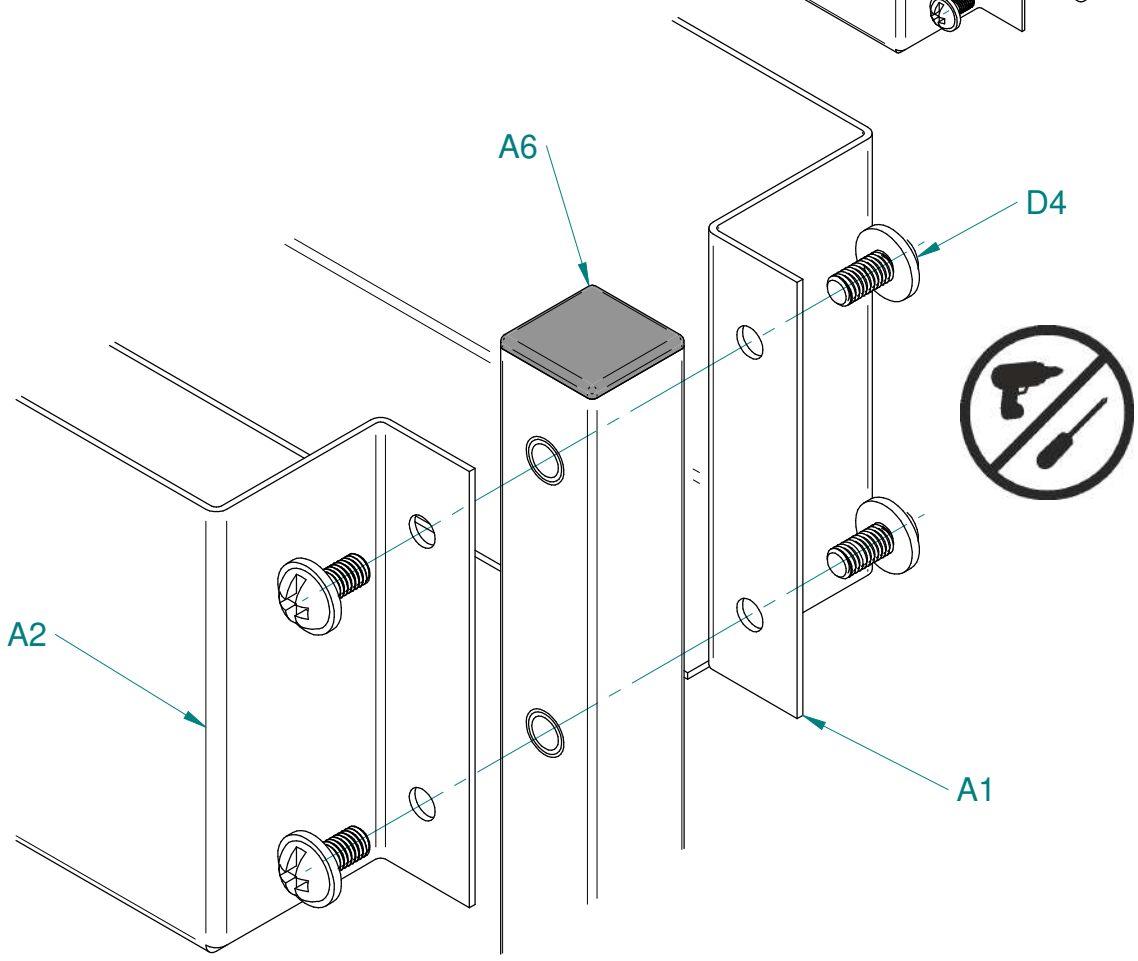
A6
D4
A2
A1

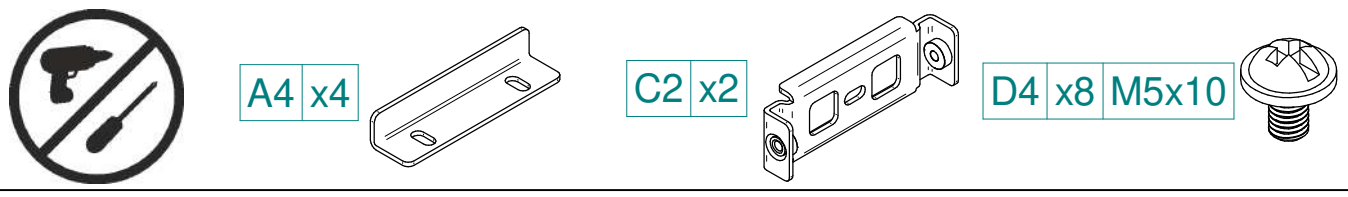
A4 x4
C2 x2
D4 x8 M5x10

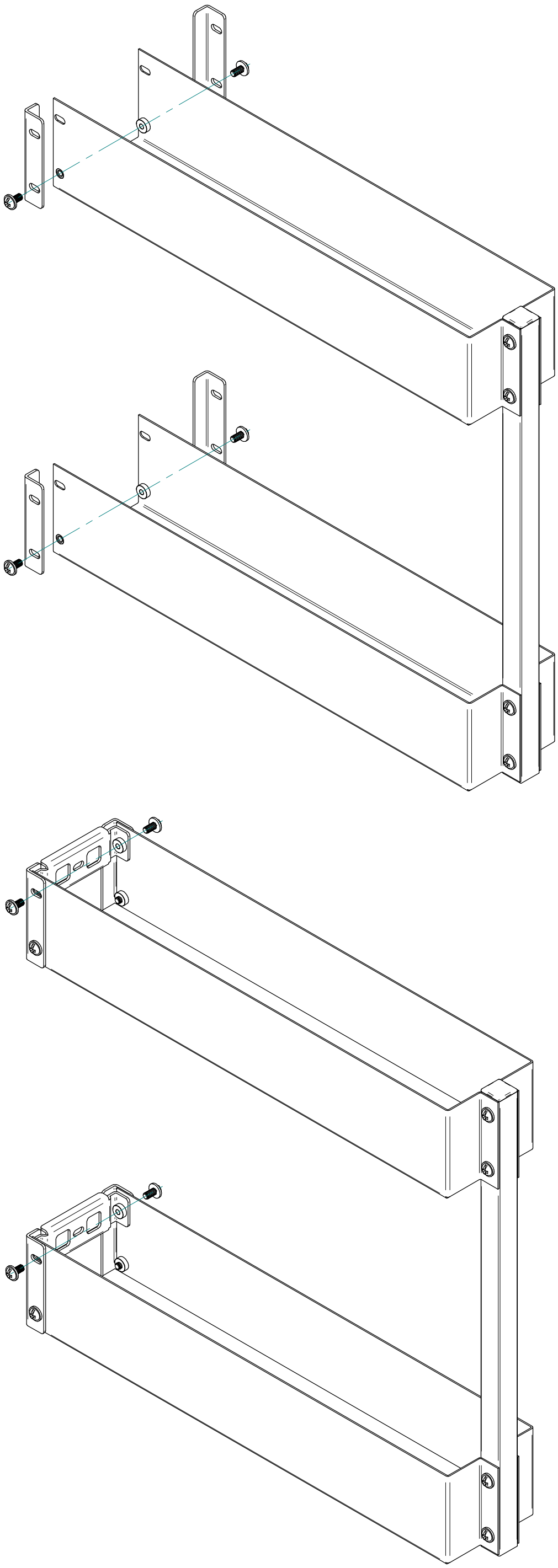

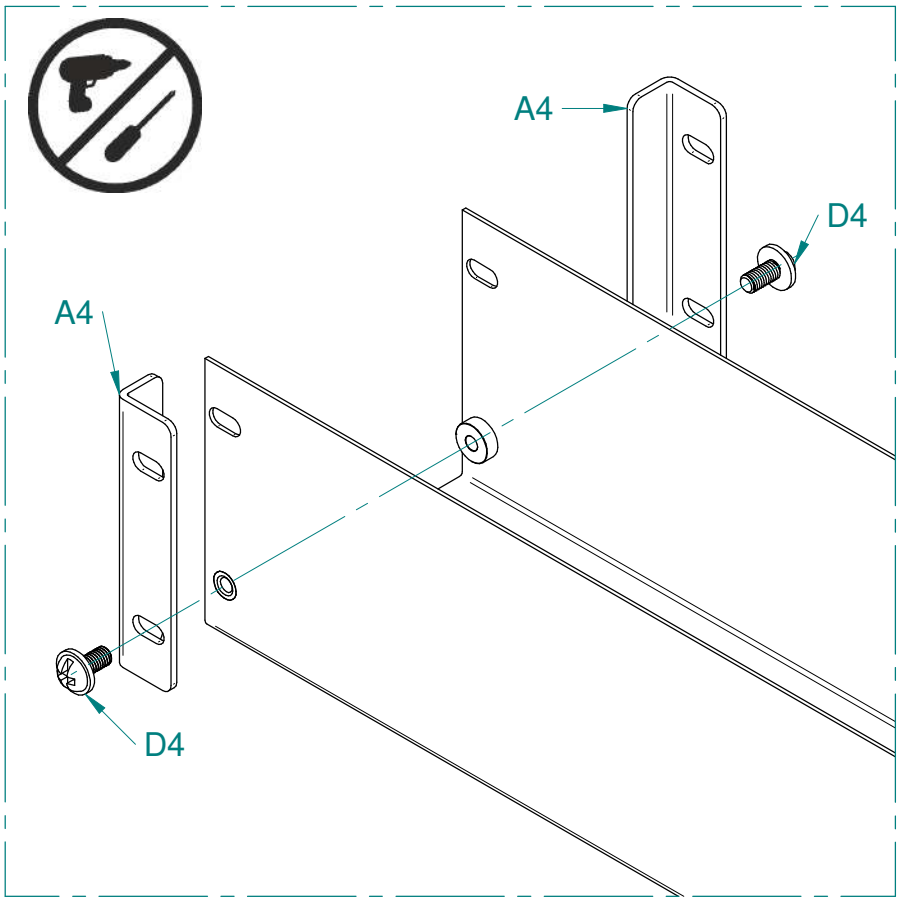
A4
D4
A4
D4

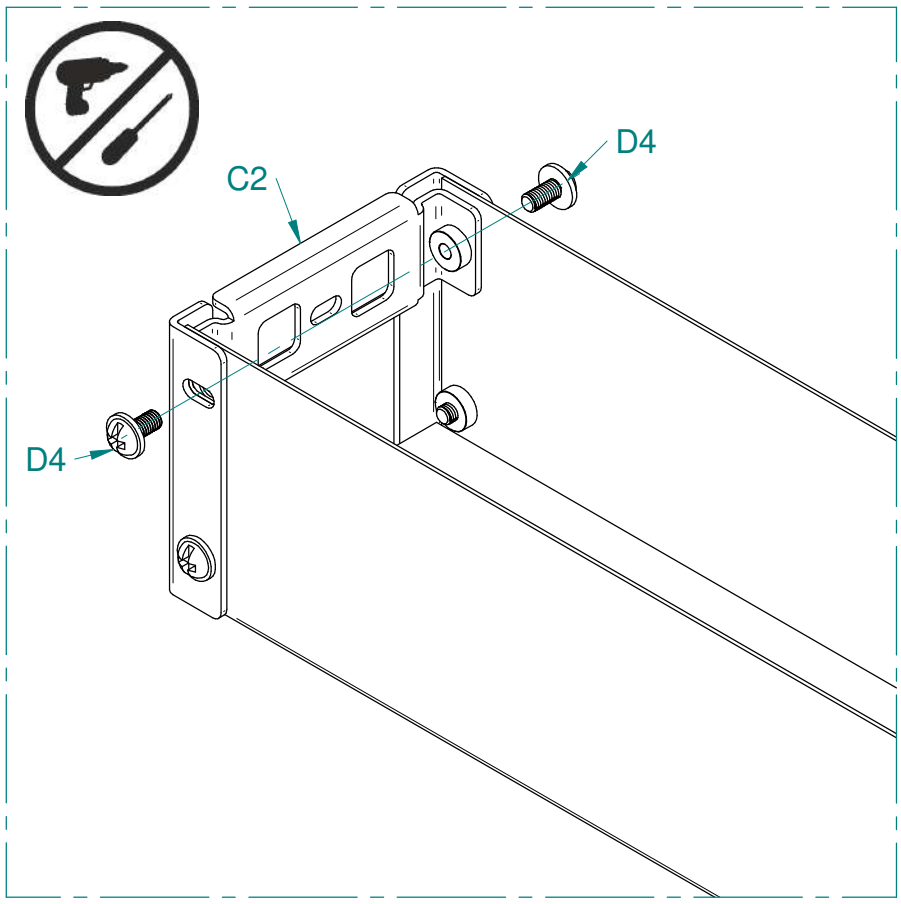
C2
D4
D4


D4 x2 M5x10

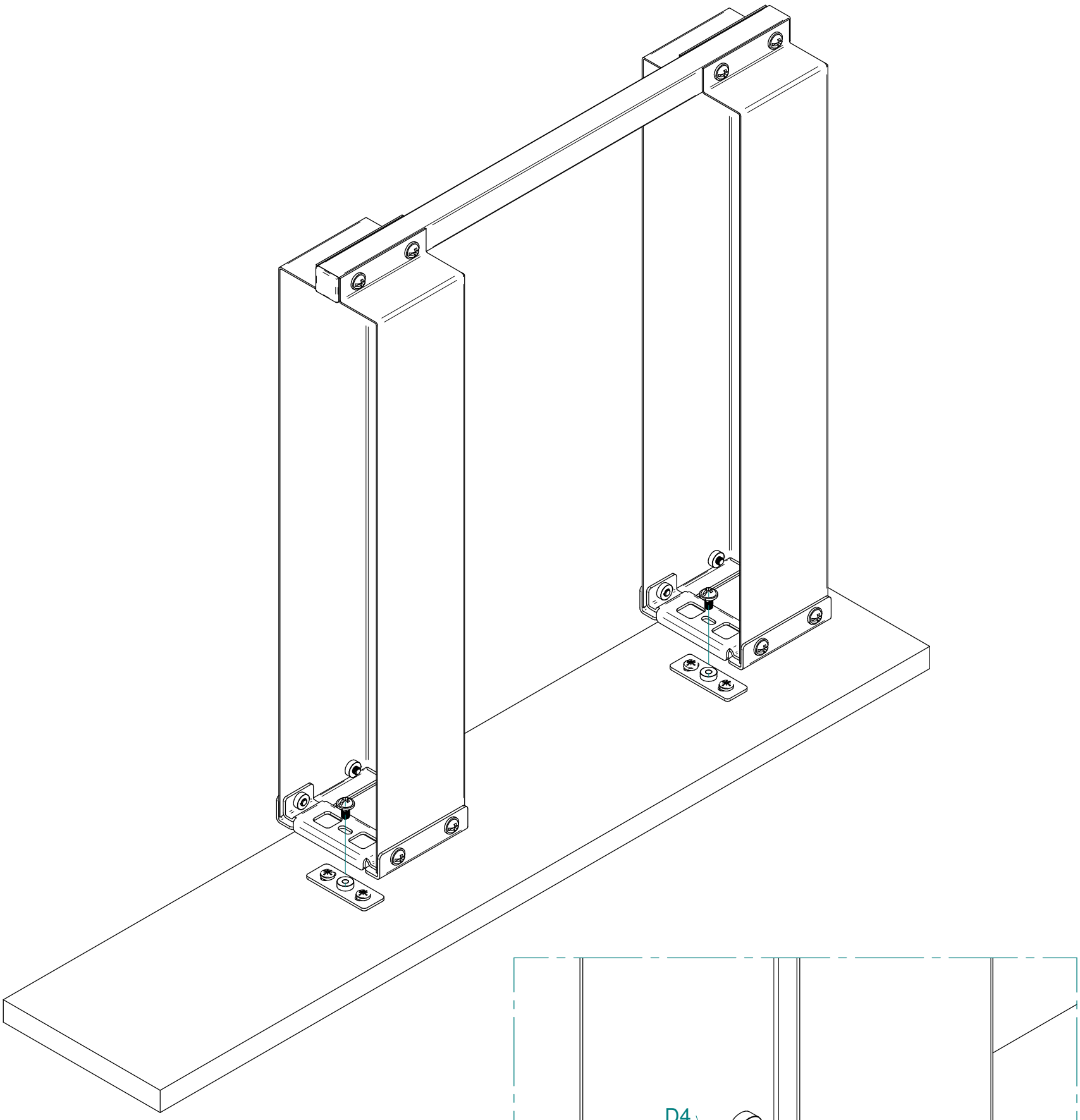

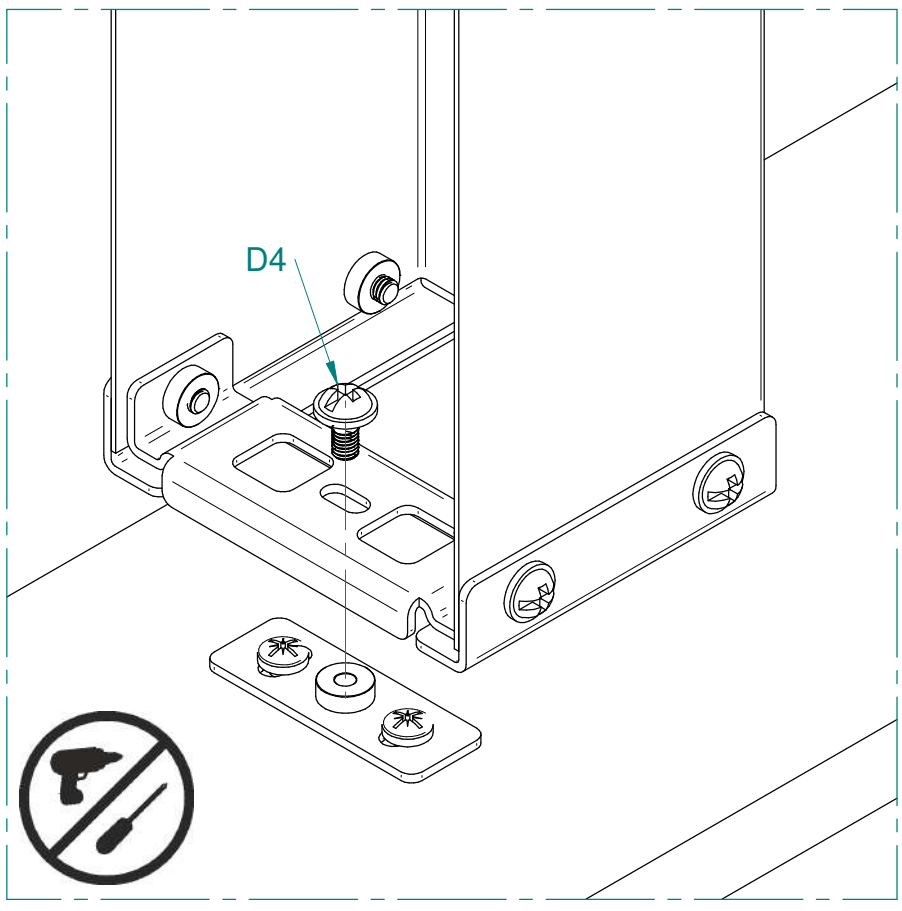
D4



A5 x2

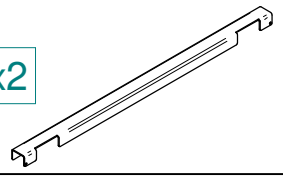

D1 x4 4x8

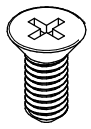

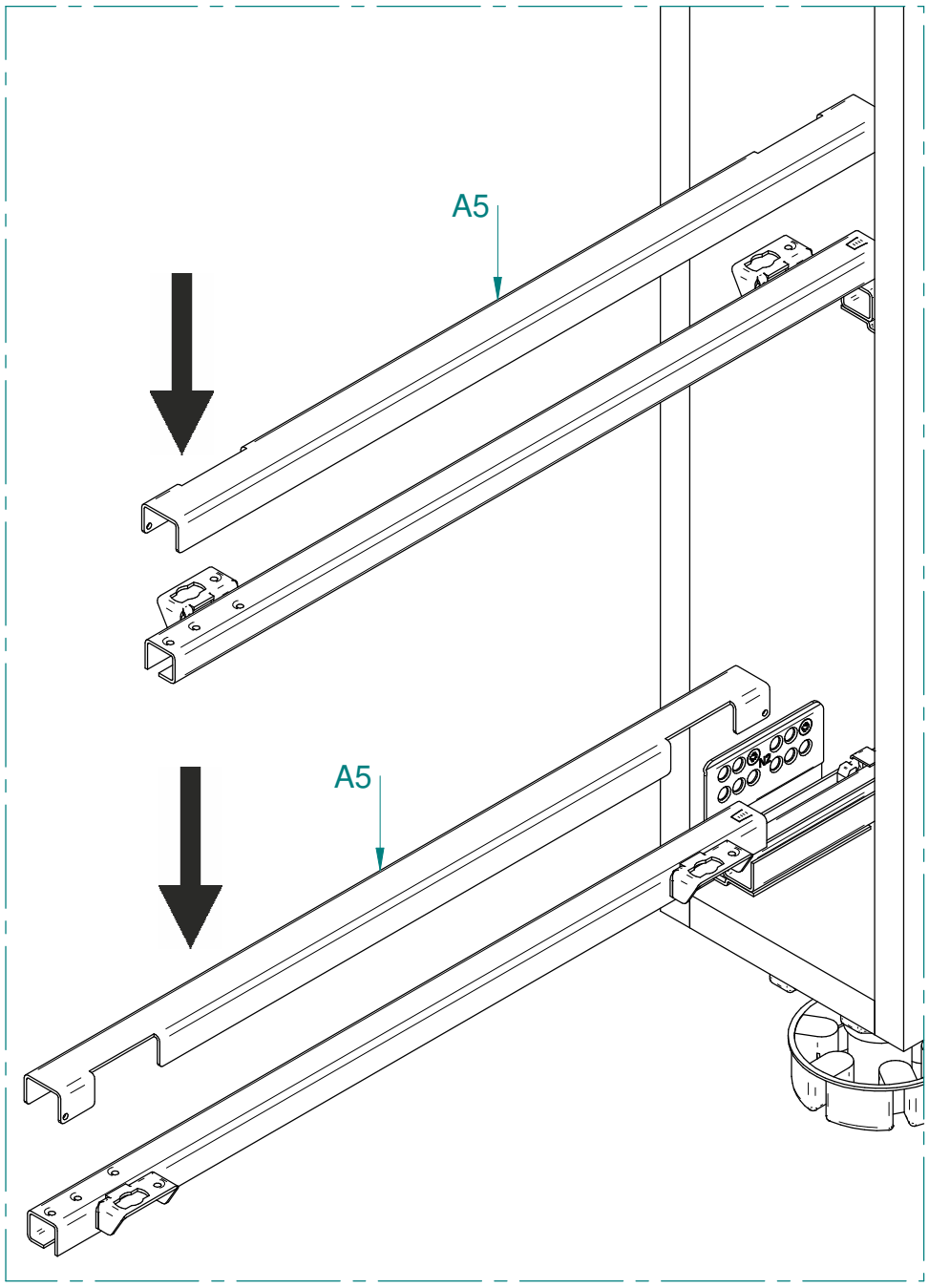

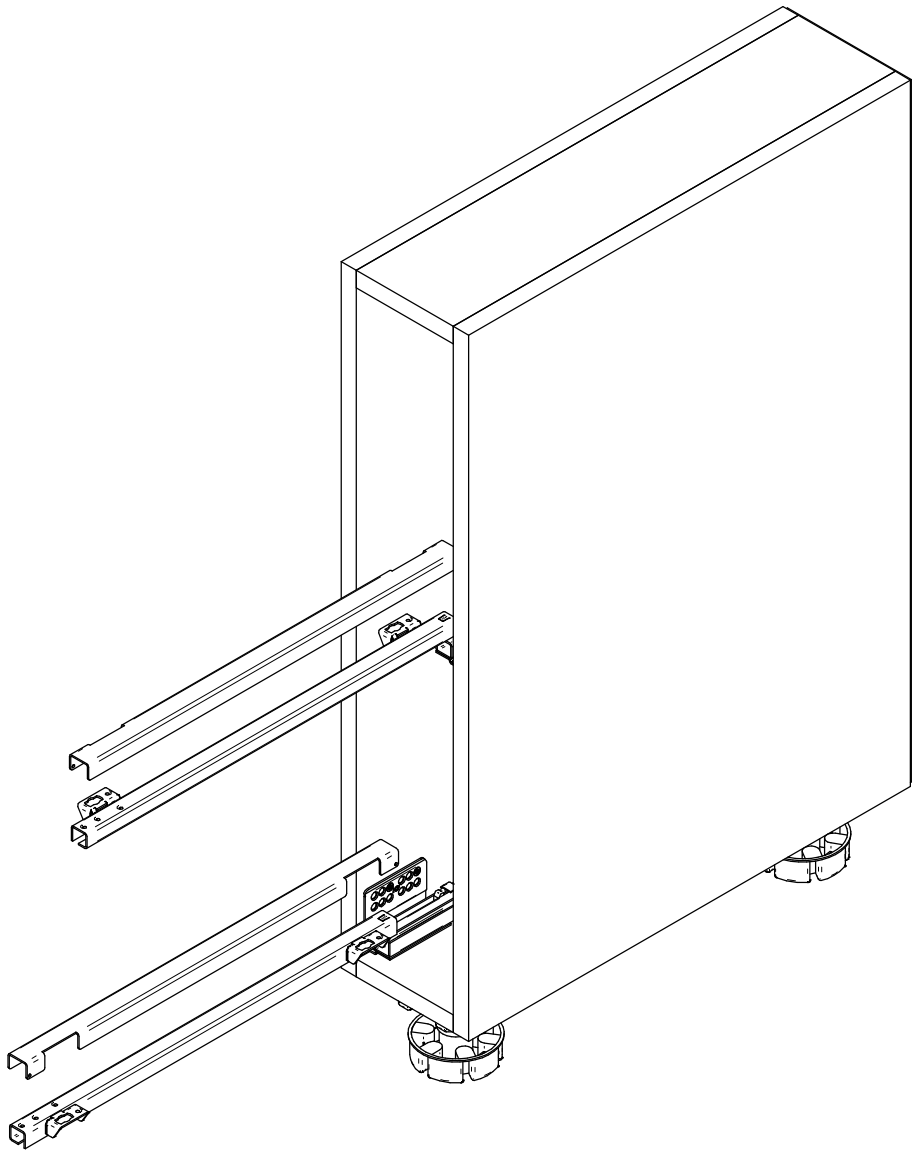

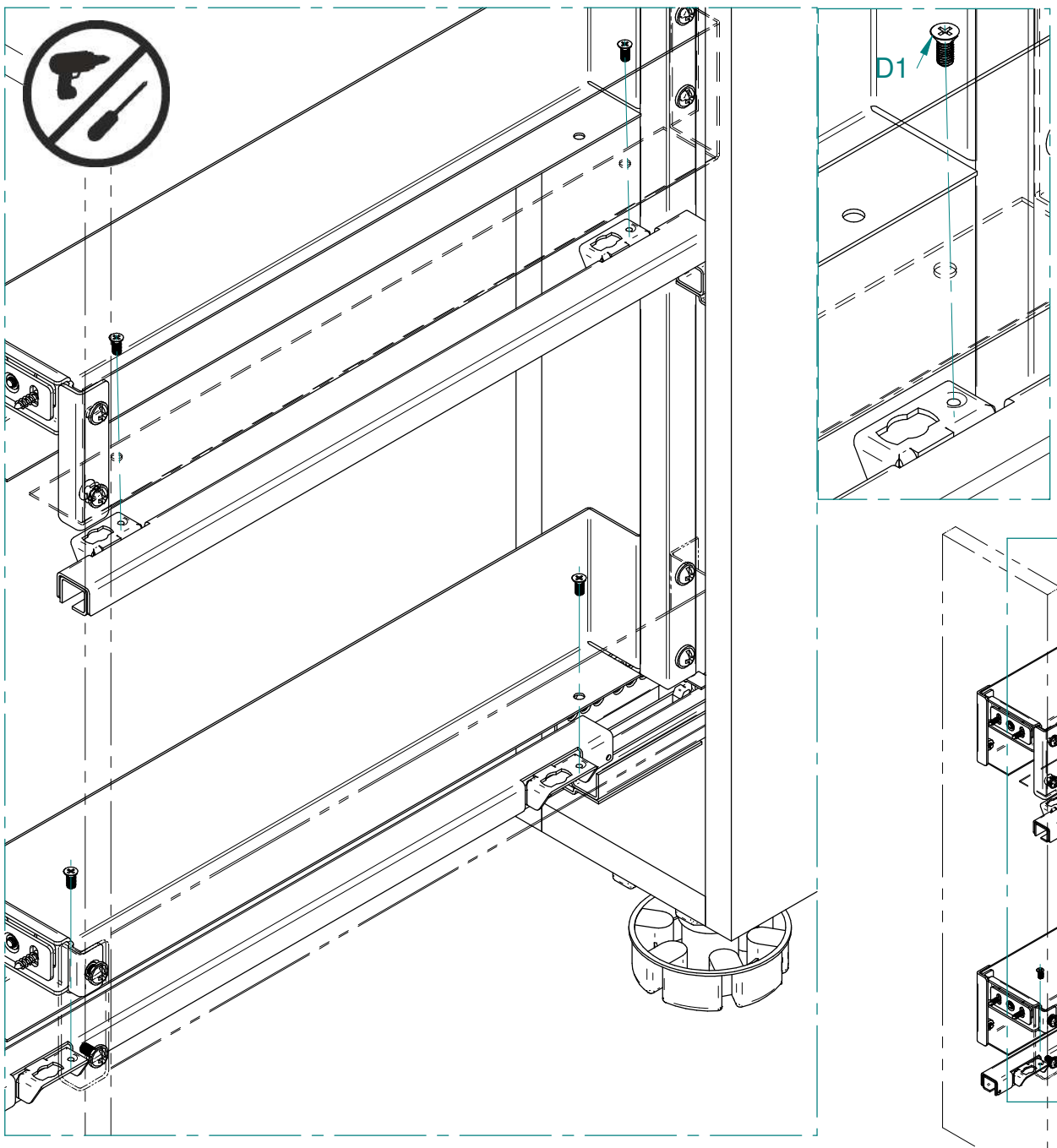

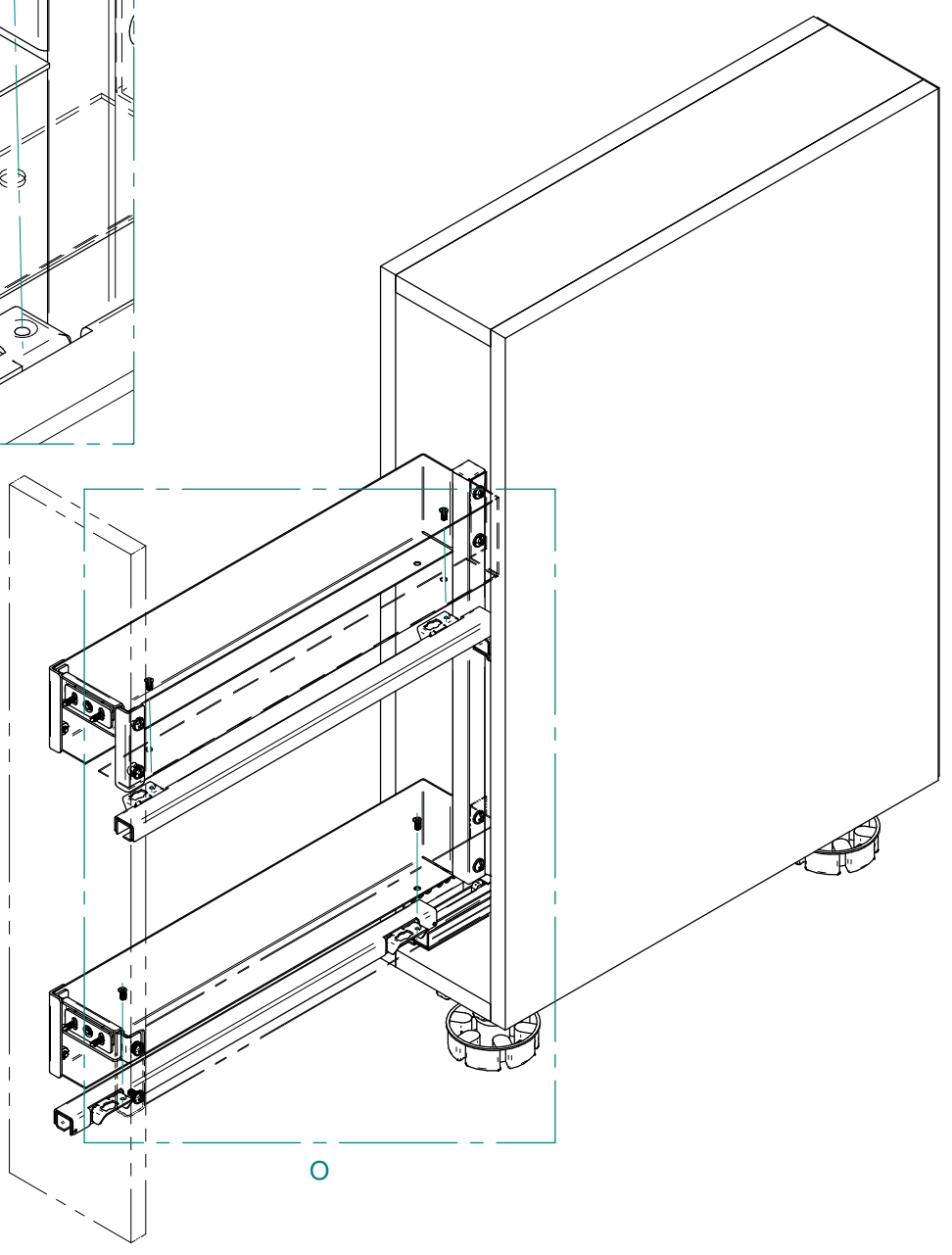

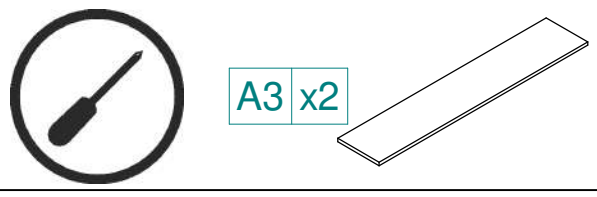
A3
x2

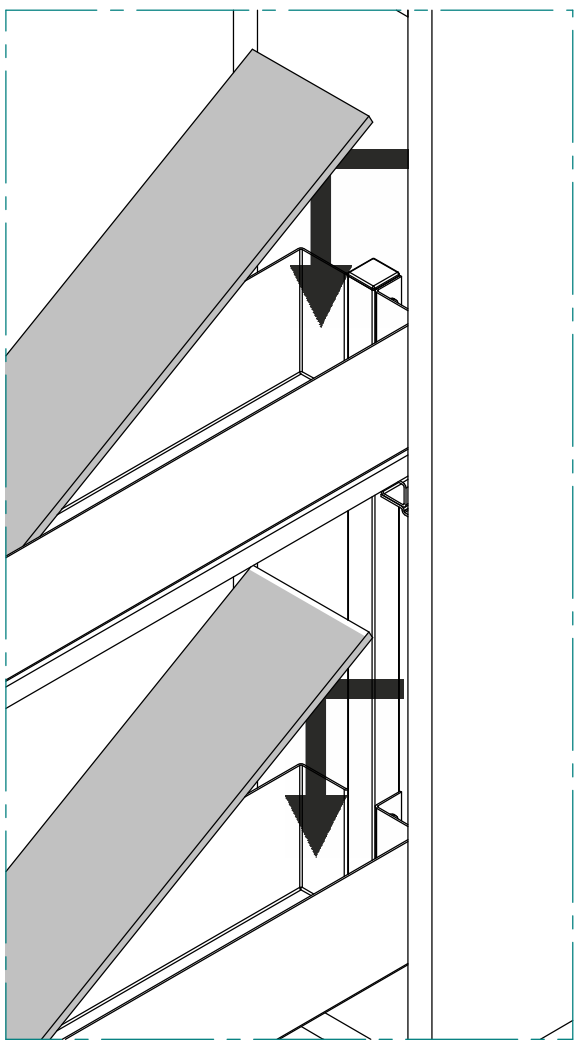

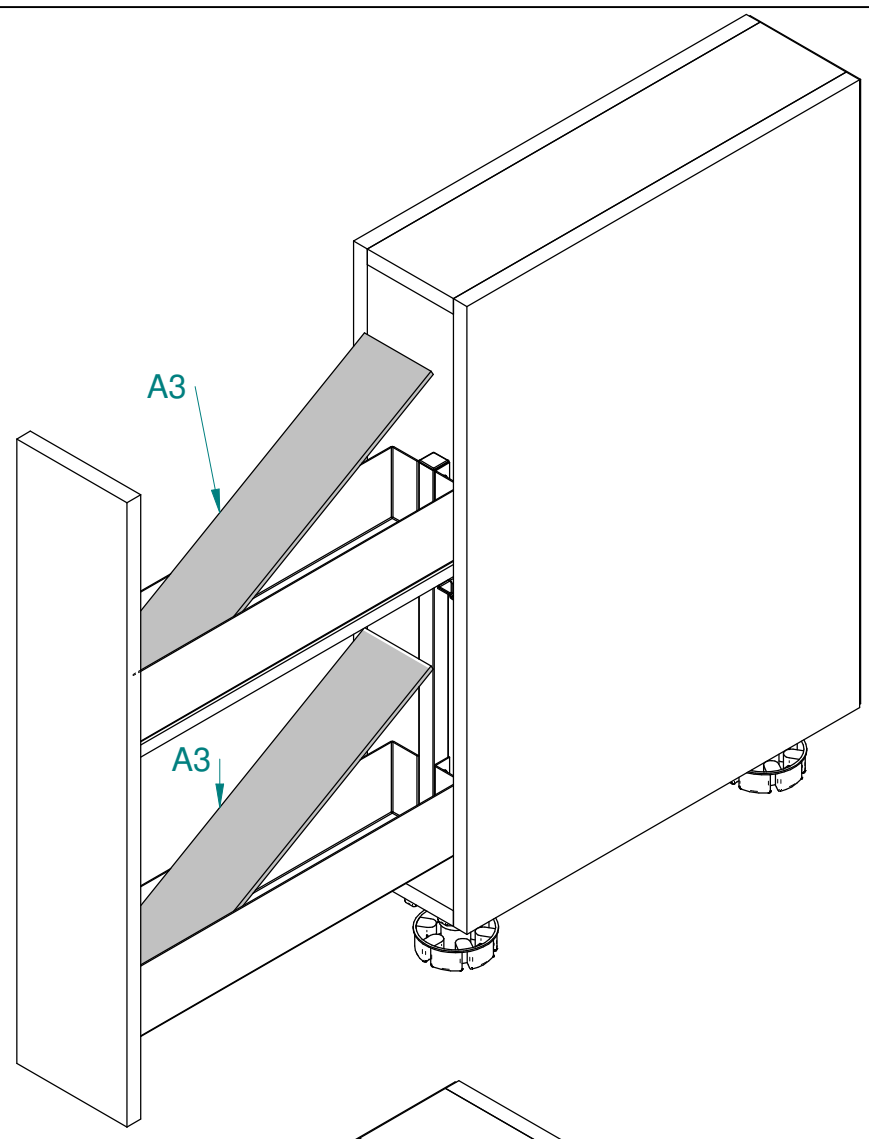
A3
A3

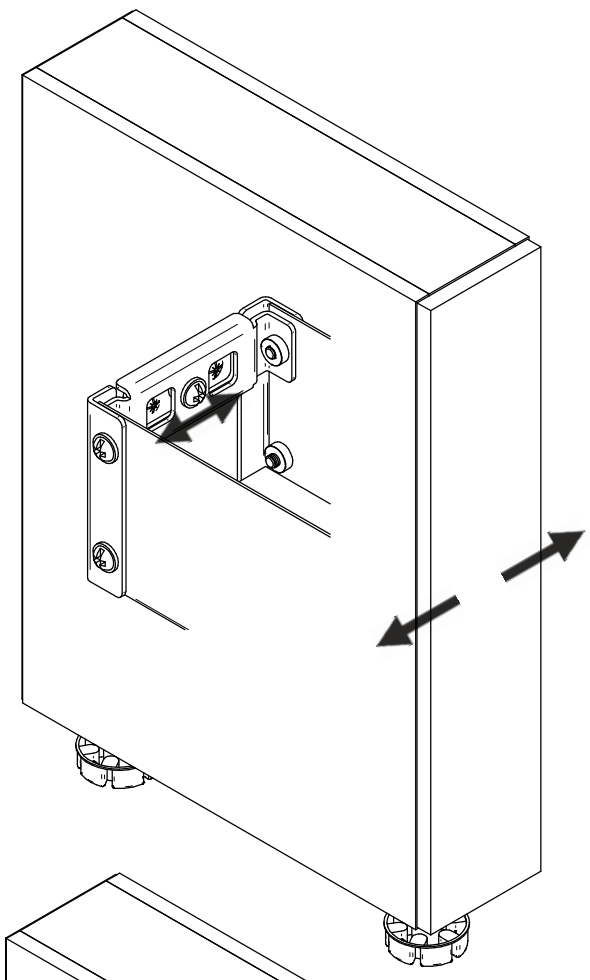

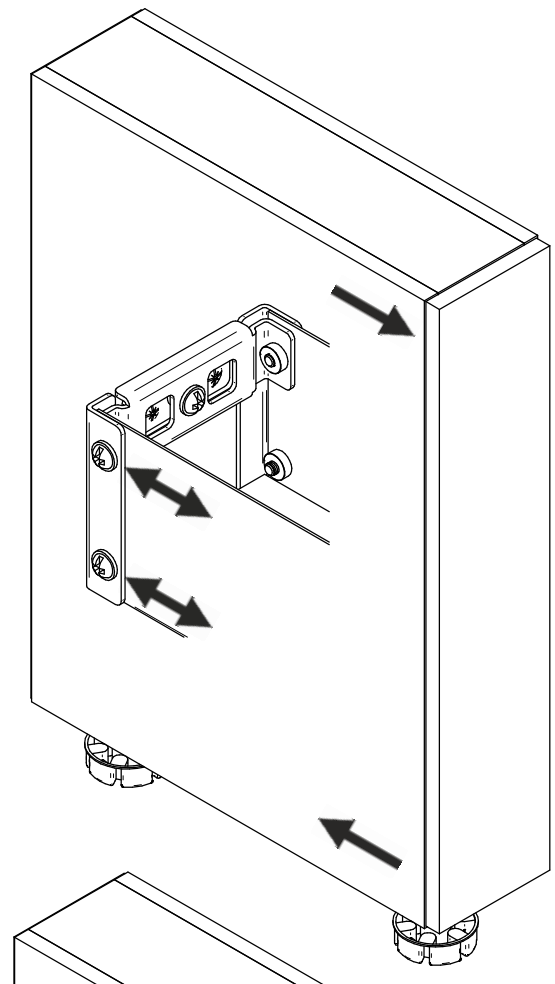

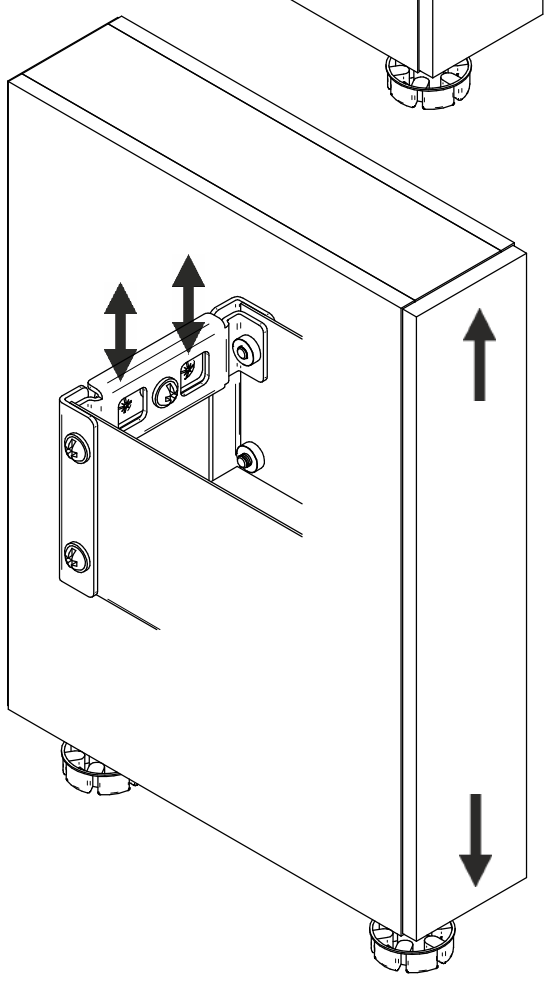

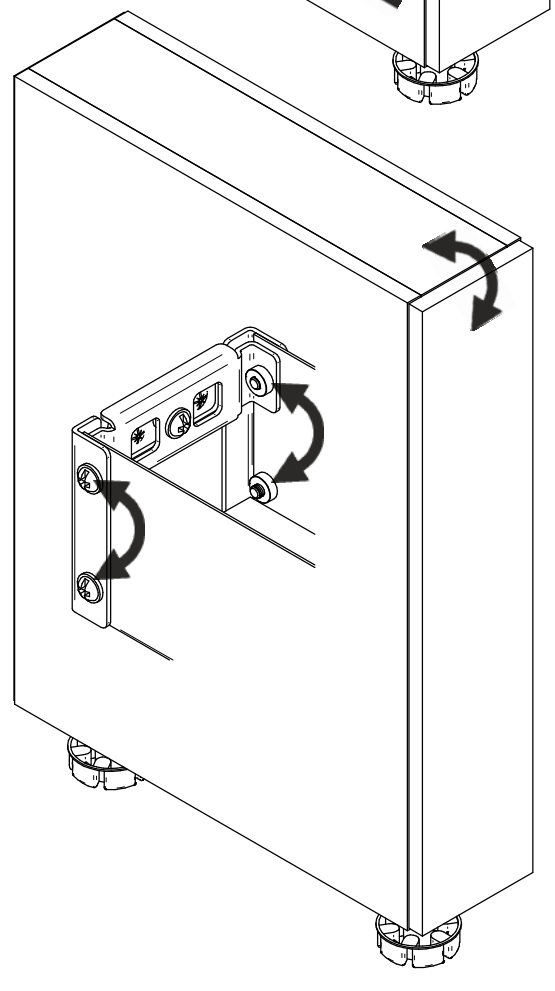

Uwaga

Nieprawidłowo

Prawidłowo

Zablokować

Odblokować

Użyć wkrętarki

Nie używać wkrętarki

Użyć śrubokręta

Element opcjonalny

Click!

Dźwięk „Click” przy zamocowaniu

mm

Wymiary podane w milimetrach

Przyciąć / skrócić

Użyć wietrła

Użyć klucza imbusowego

Użyć klucza płaskiego

Użyć młotka

Czas montażu

Udźwig

Zaznaczyć

Informacje o producencie:
REJS Spółka z.o.o.
strona internetowa: www. rejs.eu
Ul. Mławska 61, 87-500 Rypin, PL
email: gpsr@rejs.eu

Pojedynczy punkt kontaktowy: https://www.rejs.eu/bezpieczenstwo-produktow/

PL. Instalacja i montaż/ EN. Installation and assembly/ SK. Inštalácia a montáž / CZ. Instalace a montáž/ DE. Installation und Montage/ RU. Установка и монтаж / UA. Монтаж і установка / LT. Diegimas ir montavimas

PL. Przed rozpoczęciem montażu produktów firmy Rejs upewnij się, że:

• Korpus mebla został prawidłowo zamontowany, wypoziomowany w pionie i poziomie oraz solidnie przymocowany do ściany przy użyciu odpowiednich wkrętów i kołków, co zapewnia jego stabilność podczas użytkowania.

• Dysponujesz odpowiednimi narzędziami montażowymi oraz właściwymi elementami mocującymi (wkręty, kołki, śruby), zgodnymi z wymaganiami zawartymi w instrukcji.

• Montaż odbywa się zgodnie z instrukcją – modyfikacje konstrukcyjne produktu są niedozwolone i mogą skutkować utratą gwarancji oraz naruszeniem zasad bezpieczeństwa użytkowania.

EN. Before starting the assembly of Rejs products, make sure that:

• The furniture body has been correctly assembled, leveled both vertically and horizontally, and securely fixed to the wall using appropriate screws and pins, ensuring its stability during use.

• You have the proper assembly tools and the correct fastening elements (screws, **pins,** bolts) that comply with the requirements in the instructions.

• The assembly is carried out according to the instructions – structural modifications of the product are not allowed and may result in the loss of warranty and violation of safety rules during use.

SK. Pred začatím montáže produktov firmy Rejs sa uistite, že:

• Korpus nábytku je správne zmontovaný, vyrovnaný vertikálne a horizontálne a pevne pripevnený k stene pomocou vhodných skrutiek a hmoždiniek, čím sa zabezpečí jeho stabilita počas používania.

• Máte správne montážne nástroje a vhodné upevňovacie prvky (závity, hmoždniky, skrutky), ktoré sú v súlade s požiadavkami uvedenými v návode.

• Montáž prebieha v súlade s návodom – konštrukčné úpravy produktu nie sú povolené a môžu viesť k strate záruky a porušeniu bezpečnostných pravidiel pri používaní.

CZ. Před zahájením montáže výrobků firmy Rejs se ujistěte, že:

• Tělo nábytku bylo správně sestaveno, vyrovnáno vertikálně i horizontálně a pevně připevněno ke stěně pomocí vhodných šroubů a hmoždinek, což zajišťuje jeho stabilitu během používání.

• Máte správné montážní nástroje a správné upevňovací prvky (šrouby, hmoždinky, matice), které odpovídají požadavkům uvedeným v návodu.

• Montáž probíhá podle návodu – konstrukční úpravy produktu nejsou povoleny a mohou vést ke ztrátě záruky a porušení bezpečnostních pravidel při používání.

DE. Bevor Sie mit der Montage der Produkte von Rejs beginnen, stellen Sie sicher, dass:

• Der Möbelkörper korrekt montiert, sowohl vertikal als auch horizontal nivelliert und sicher an der Wand mit geeigneten Schrauben und Dübel befestigt wurde, was seine Stabilität während der Nutzung gewährleistet.

• Sie über das richtige Montagetool und die richtigen Befestigungselemente (Schrauben, Dübel, Bolzen) verfügen, die den Anforderungen in der Anleitung entsprechen.

• Die Montage gemäß der Anleitung erfolgt – bauliche Änderungen am Produkt sind nicht gestattet und können zum Verlust der Garantie sowie zu einem Verstoß gegen die Sicherheitsvorschriften bei der Nutzung führen.

RU. Перед началом сборки продукции компании Rejs убедитесь, что:

• Корпус мебели был правильно собран, выровнен по вертикали и горизонтали, а также надежно прикреплен к стене с использованием соответствующих винтов и дюбелей, что обеспечивает его стабильность при использовании.

• У вас есть необходимые монтажные инструменты и правильные крепежные элементы (винты, дюбели, болты), соответствующие требованиям, указанным в инструкции.

• Сборка выполняется в соответствии с инструкцией — конструктивные изменения продукта не допускаются и могут привести к утрате гарантии и нарушению правил безопасности при эксплуатации.

UA. Перед початком монтажу продукції компанії Rejs переконайтеся, що:

• Корпус меблів був правильно змонтований, вирівняний по вертикалі та горизонталі, а також надійно закріплений до стіни за допомогою відповідних гвинтів та дюбелів, що забезпечує його стабільність під час використання.

• У вас є необхідні монтажні інструменти та відповідні елементи кріплення (гвинти, дюбелі, болти), що відповідають вимогам, зазначеним в інструкції.

• Монтаж здійснюється згідно з інструкцією — конструктивні зміни продукту не дозволяються і можуть призвести до втрати гарантії та порушення правил безпеки при експлуатації.

LT. Prieš pradėdami montuoti „Rejs“ produktus, įsitikinkite, kad:

• Baldų korpusas buvo tinkamai sumontuotas, išlygintas tiek vertikaliai, tiek horizontaliai ir tvirtai pritvirtintas prie sienos naudojant tinkamus varžtus ir kaiščius, užtikrinant jų stabilumą naudojimo metu.

• Turite tinkamus montavimo įrankius ir tinkamus tvirtinimo elementus (varžtus, kaiščius, veržles), atitinkančius instrukcijoje pateiktus reikalavimus.

• Montavimas atliekamas pagal instrukciją – konstrukciniai produkto pakeitimai draudžiami ir gali lemti garantijos praradimą bei saugos taisyklių pažeidimus naudojimo metu.

PL. Użytkowanie/ EN. Usage/ SK. Používanie / CZ. Používání/ DE. Gebrauch/ RU. Использование / UA. Використання/ LT. Naudojimas
PL. Użytkowanie produktów zgodne z jego przeznaczeniem. Chronić produkt przed wilgocią, wysoką temperaturą i promieniowaniem UV. Nie przekraczać maksymalnego dopuszczalnego obciążenia wskazanego w instrukcji montażu.

EN. Use the product according to its intended purpose. Protect the product from moisture, high temperatures, and UV radiation. Do not exceed the maximum permissible load specified in the assembly instructions.

SK.Používajte produkt v súlade s jeho určením. Chráňte produkt pred vlhkosťou, vysokými teplotami a UV žiarením. Neprekračujte maximálne povolené zaťaženie uvedené v montážnych pokynoch.

CZ. Používejte produkt v souladu s jeho určením. Chraňte produkt před vlhkostí, vysokými teplotami a UV zářením. Nepřekračujte maximální povolené zatížení uvedené v montážních instrukcích.

DE. Verwenden Sie das Produkt gemäß seinem vorgesehenen Zweck. Schützen Sie das Produkt vor Feuchtigkeit, hohen Temperaturen und UV-Strahlung. Überschreiten Sie nicht die maximale zulässige Belastung, die in der Montageanleitung angegeben ist.

RU. Используйте продукт в соответствии с его назначением. Защищайте продукт от влаги, высоких температур и ультрафиолетового излучения. Не превышайте максимальную допустимую нагрузку, указанную в инструкции по монтажу.

UA. Використовуйте продукт відповідно до його призначення. Захищайте продукт від вологи, високих температур та ультрафіолетового випромінювання. Не перевищуйте максимальне допустиме навантаження, вказане в інструкції з монтажу.

LT. Produkto naudojimas pagal paskirtį. Apsaugokite produktą nuo drėgmės, aukštos temperatūros ir UV spinduliuotės. Neviršyti maksimalaus leistino apkrovimo, nurodyto montavimo instrukcijoje.



PL. Do użytku wewnątrz budynku.
EN. For indoor use.
SK. Na použitie v interiéri.
CZ. Pro vnitřní použití.
DE. Für den Innenbereich.
RU. Для использования в помещениях
UA. Для використання в приміщенні.
LT. Naudojimui pastato viduje.



PL. Utylizacja / EN. Disposal/ SK. Likvidácia / CZ. Likvidace/ DE. Entsorgung/ RU. Утилизация / UA. Утилізація / LT. Utilizavimas



PL. Produkt utylizować zgodnie z lokalnymi zasadami dotyczącymi odpadów (wielkogabarytowych). Nie wrzucać do pojemników na zwykłe odpady.

EN. Dispose of the product according to local regulations for (bulky) waste. Do not throw it in regular waste containers.

SK. Produkt zlikvidujte v súlade s miestnymi predpismi týkajúcimi sa odpadu (veľkorozmerného). Nevyhadzujte do kontajnerov na bežný odpad.

CZ. Produkt zlikvidujte podle místních předpisů týkajících se odpadu (velkoobjemového). Nevhazujte do kontejnerů na běžný odpad.

DE. Entsorgen Sie das Produkt gemäß den lokalen Vorschriften für Abfälle (Sperrmüll). Nicht im Hausmüll entsorgen.

RU. Утилизируйте продукт в соответствии с местными правилами утилизации отходов (крупногабаритных). Не выбрасывайте в контейнеры для обычного мусора.

UA. Утилізуйте продукт відповідно до місцевих правил утилізації відходів (великовагових). Не викидайте у контейнери для звичайних відходів.

LT. Produktą utilizuoti pagal vietinius atliekų (didelių gabaritų) tvarkymo taisykles. Neįmesti į įprastus atliekų konteinerius.

PL. Konserwacja / EN. Maintenance / SK. Údržba / CZ. Údržba / DE. Wartung / RU. Уход/ UA. Догляд / LT. Priežiūra
PL. Regularnie czyścić produkt za pomocą suchej bawełnianej ściereczki, nie używając silnych środków czyszczących i szorstkich gąbek.

EN. Clean the product regularly using a dry cotton cloth, avoiding strong cleaning agents and abrasive sponges.
SK. Pravidelne čistiť produkt suchou bavlnenou handričkou, bez použitia silných čistiacich prostriedkov a drsných hubiek.
CZ. Pravidelně čistit produkt suchým bavlněným hadříkem, bez použití silných čisticích prostředků a hrubých houbiček.
DE. Reinigen Sie das Produkt regelmäßig mit einem trockenen Baumwolltuch und vermeiden Sie starke Reinigungsmittel und scheuernde Schwämme.
RU. Регулярно очищать изделие сухой хлопчатобумажной тканью, не используя сильные чистящие средства и абразивные губки.
UA. Регулярно очищати виріб сухою бавовняною ганчіркою, не використовуючи сильні мийні засоби та жорсткі губки.
LT. Reguliariai valyti gaminį sausa medvilnine šluoste, nenaudojant stiprių valiklių ir šiurkščių kempinių.