STOLMET®.pl

AKCESORIA MEBLOWE

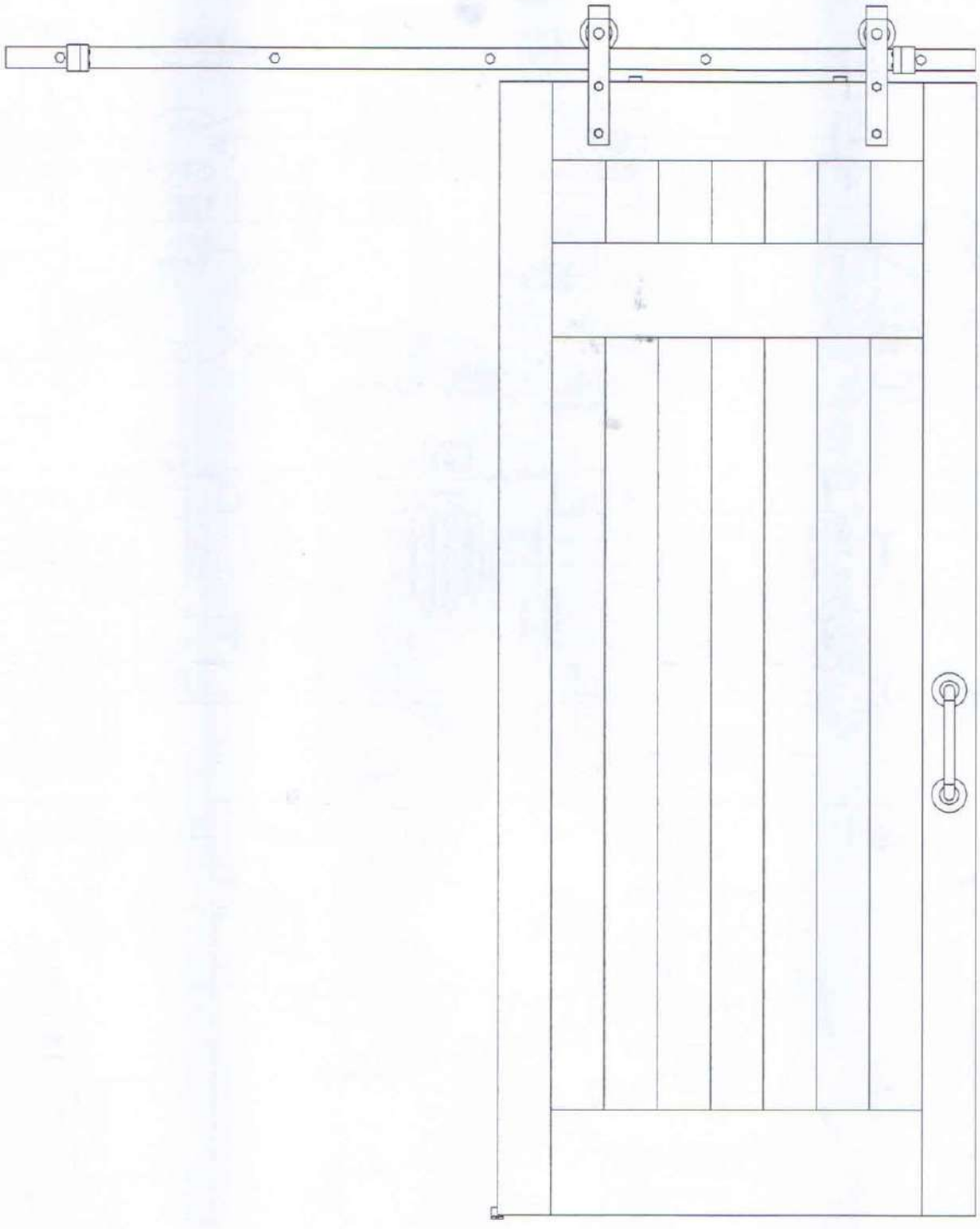

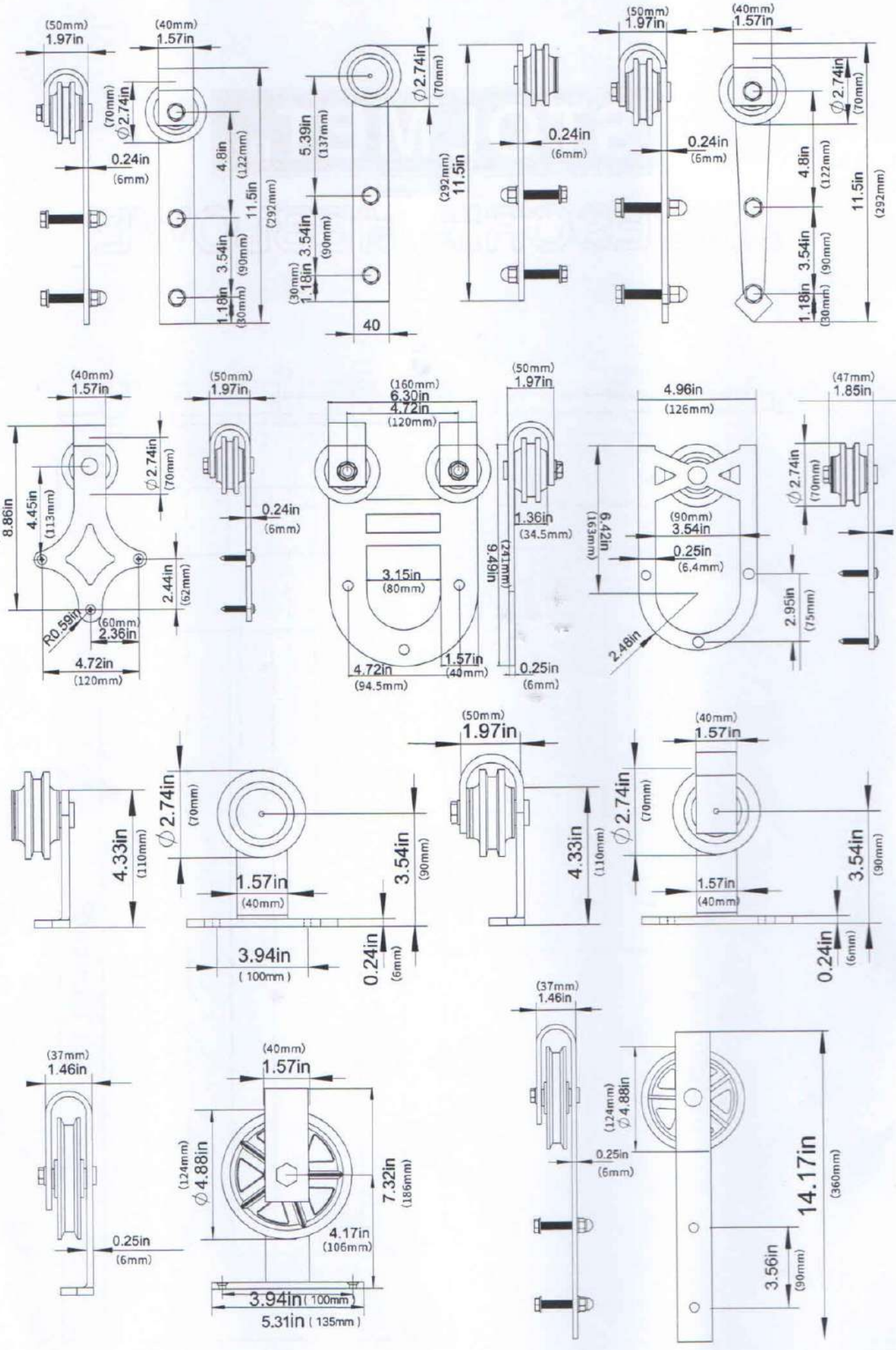
(50mm)
1.97in
(40mm)
1.57in
Φ2.74in
(70mm)
0.24in
(6mm)
4.8in
(122mm)
11.5in
(292mm)
3.54in
(90mm)
1.18in
(30mm)
5.39in
(137mm)
40
(292mm)
11.5in
4.96in
(126mm)
(90mm)
3.54in
0.25in
(6.4mm)
6.42in
(163mm)
2.95in
(75mm)
2.48in
(47mm)
1.85in
(225mm)
8.86in
4.45in
(113mm)
2.44in
(62mm)
R0.59in
(60mm)
2.36in
4.72in
(120mm)
(160mm)
6.30in
1.36in
(34.5mm)
9.49in
(241mm)
3.15in
(80mm)
4.72in
(94.5mm)
1.57in
(40mm)
4.33in
(110mm)
3.94in
(100mm)
(37mm)
1.46in
(124mm)
Φ4.88in
7.32in
(186mm)
4.17in
(106mm)
5.31in (135mm)
14.17in
(360mm)
3.56in
(90mm)

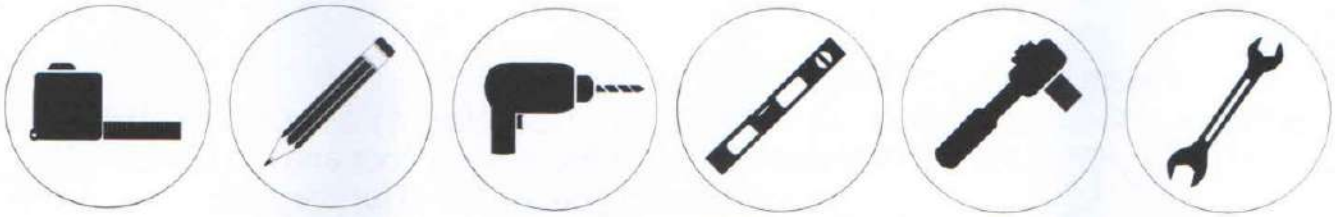

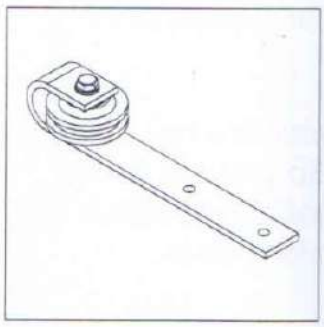

Wieszak stalowy

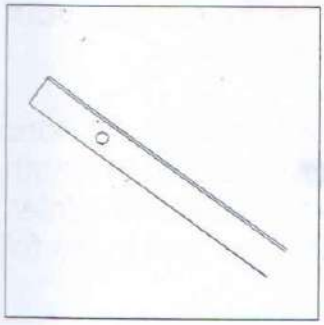

Płaska szyna

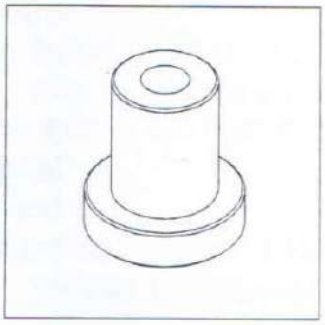

Regulowany dystans

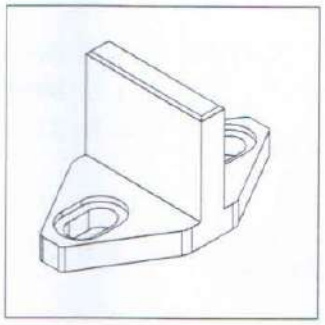

Prowadnik podłogowy

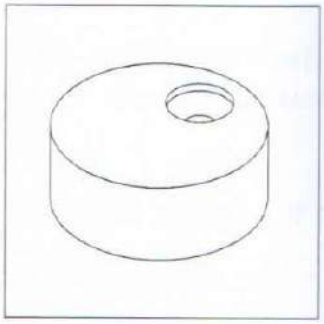

Zabezpieczenie antywyskokowe

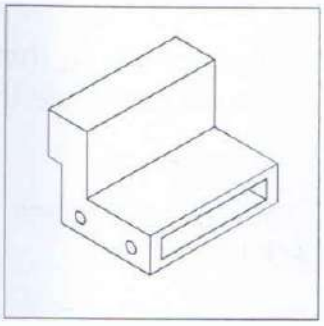

Ogranicznik drzwi

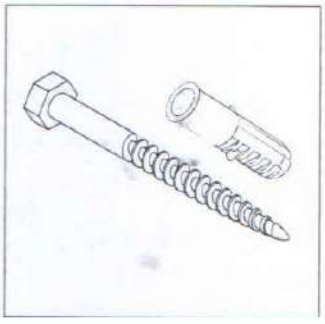

Wkręt montażowy

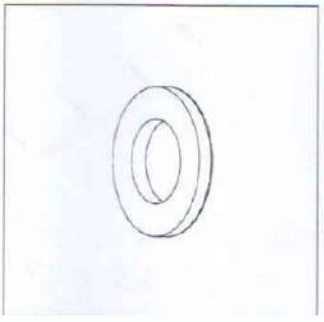

Podkładka

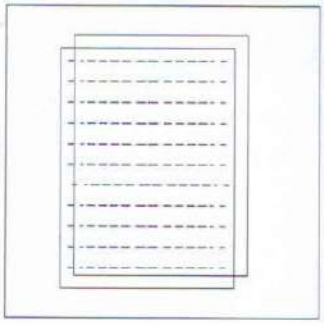

Instrukcja montażu

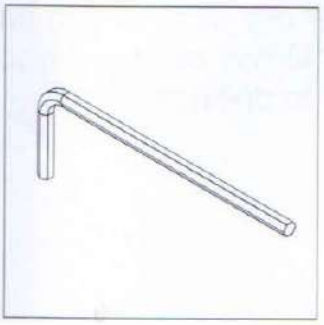

Klucz imbusowy

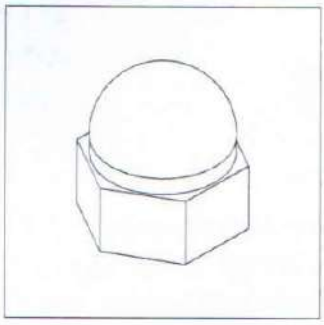

Nakrętka kołpakowa



Śruba sześciokątna

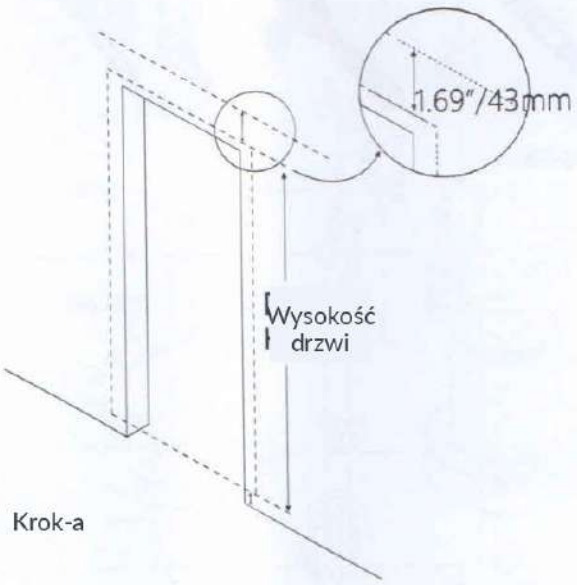

Krok-a

1. (1.69" + wysokość drzwi) to odległość między wykończoną podłogą a poziomą linią, którą zaznaczysz ołówkiem pod szynę.

2. Sprawdź, czy podłoga jest wypoziomowana. Jeśli nie, zmierz odległość od najwyższego punktu podłogi.

3. Upewnij się, że pozioma linia ma taką samą długość jak szyna. Dzięki temu w kolejnych krokach łatwo wyznaczysz środki otworów szyny i zamocujesz ją do ściany.

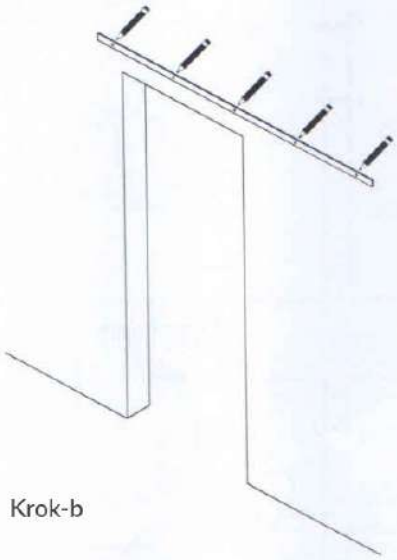

Krok-b

1. Przyłóż szynę tak, aby linia zaznaczona w Kroku-a była widoczna przez otwory szyny.

2. Zaznacz przecinającą linię w środku każdego otworu szyny.

3. Odłóż szynę.

4. Wywierć zaznaczone otwory wiertłem 12 mm. W przypadku ściany drewnianej nie trzeba wiercić otworów.

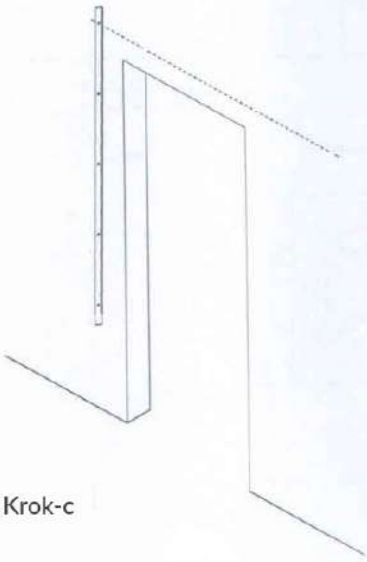

Krok-c

1. Załóż ogranicznik drzwi na koniec szyny i dokręć go później kluczem imbusowym. (Patrz poniżej)

2. Luźno zamocuj koniec szyny do ściany.

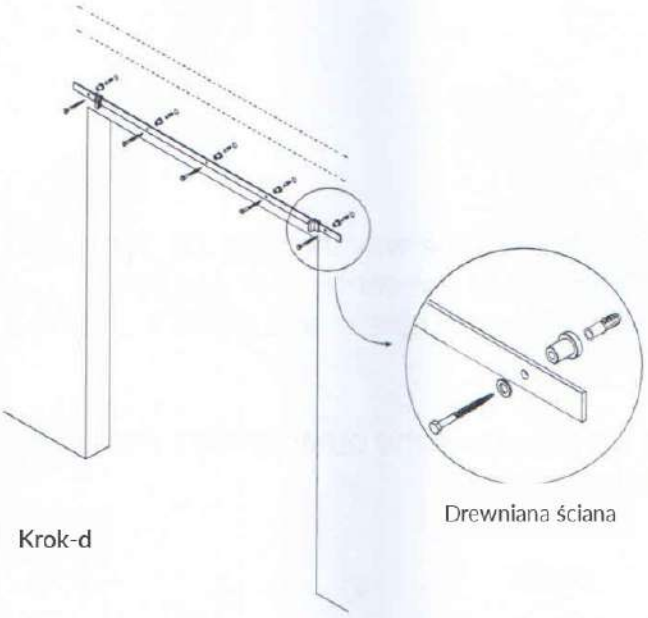

Krok-d

1. Unieś drugi koniec szyny i ustaw ją poziomo, następnie powtórz Krok-c na drugim końcu szyny.

2. Powtórz czynność dla wszystkich pozostałych środkowych otworów szyny.

3. Po włożeniu wszystkich śrub dokręć je całkowicie kluczem. Uważaj, aby nie dokręcić ich zbyt mocno i nie uszkodzić mocowania w ścianie.

4. Szyna została prawidłowo zamontowana na ścianie.

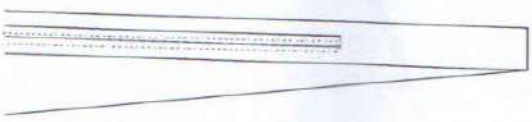

Krok-e

1. Wykonaj rowek (0.28"/7 mm szerokości, 0.79"/20 mm głębokości) w dolnej części drzwi za pomocą piły łańcuchowej. Będzie służyć do montażu prowadnika podłogowego.

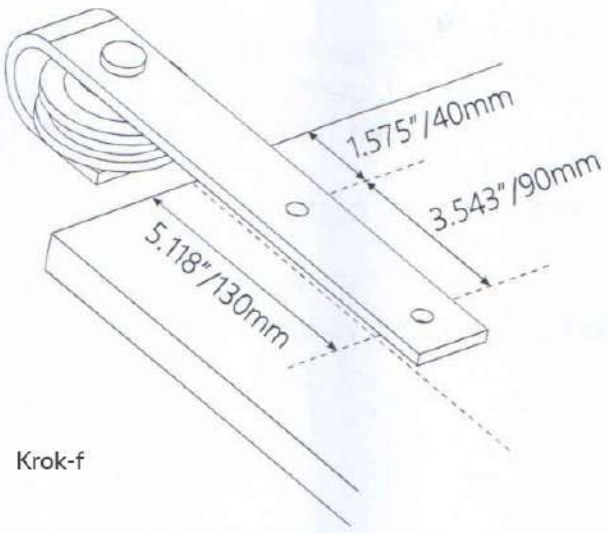

Krok-f

1. Połóż drzwi frontem do góry i umieść na nich wieszak. Ołówkiem narysuj linię równoległą do krawędzi drzwi. Odległość zależy od położenia ogranicznika drzwi.

2. Wyrównaj wieszak wzdłuż narysowanej linii.

3. Przytrzymaj wieszak w miejscu; odległość od krawędzi drzwi do pierwszego otworu wynosi 1.575", a do drugiego 5.118".

4. Zaznacz środki obu otworów wieszaka.

5. Powtórz po przeciwnej stronie drzwi.

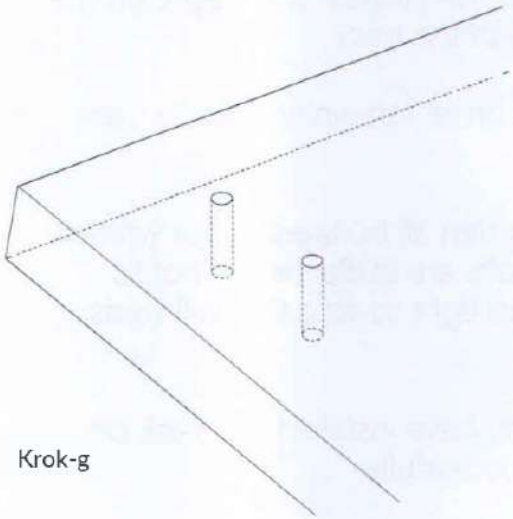

Krok-g

1. Wywierć otwór prowadzący na wylot przez drzwi wiertłem 10 mm w środku zaznaczonym w Kroku-f. Zachowaj ostrożność i wykonaj otwór równo.

2. Powtórz dla pozostałych zaznaczonych środków.

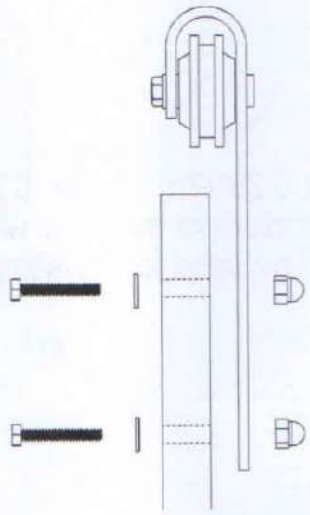

Krok-h

1. Przełóż śrubę sześciokątną z podkładką przez tylną stronę drzwi.

2. Przytrzymaj śrubę sześciokątną kluczem i ręcznie dokręć nakrętkę kołpakową.

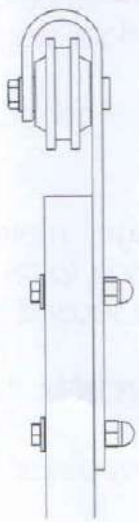

Krok-i

1. Używając jednego klucza do śruby sześciokątnej i drugiego do nakrętki kołpakowej, delikatnie dokręć. Uważaj, aby nie uszkodzić wieszaka ani nakrętki kołpakowej.

2. Powtórz krok po przeciwnej stronie drzwi.

3. Wieszaki zostały zamontowane do drzwi.

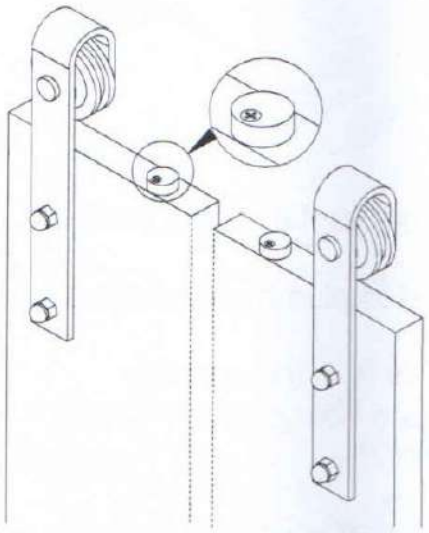

Krok-j

1. Umieść zabezpieczenie przed wyskoczeniem na górze drzwi w pobliżu wieszaka. Luźno przykręć je do drzwi wkrętem do drewna.

2. Obróć zabezpieczenie na drugą stronę, aby móc zawiesić drzwi na szynie. Następnie obróć je z powrotem do właściwego położenia i dokręć do drzwi. Pomaga ono zapobiegać spadnięciu drzwi z szyny.

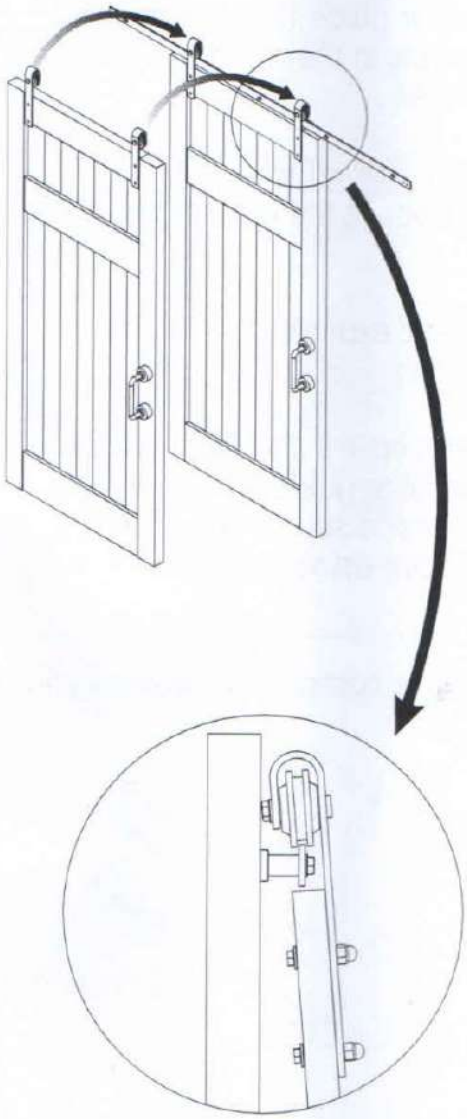

Krok-k

1. Unieś drzwi do szyny pod niewielkim kątem i ostrożnie osadź rowki obu kół na górnej krawędzi szyny.

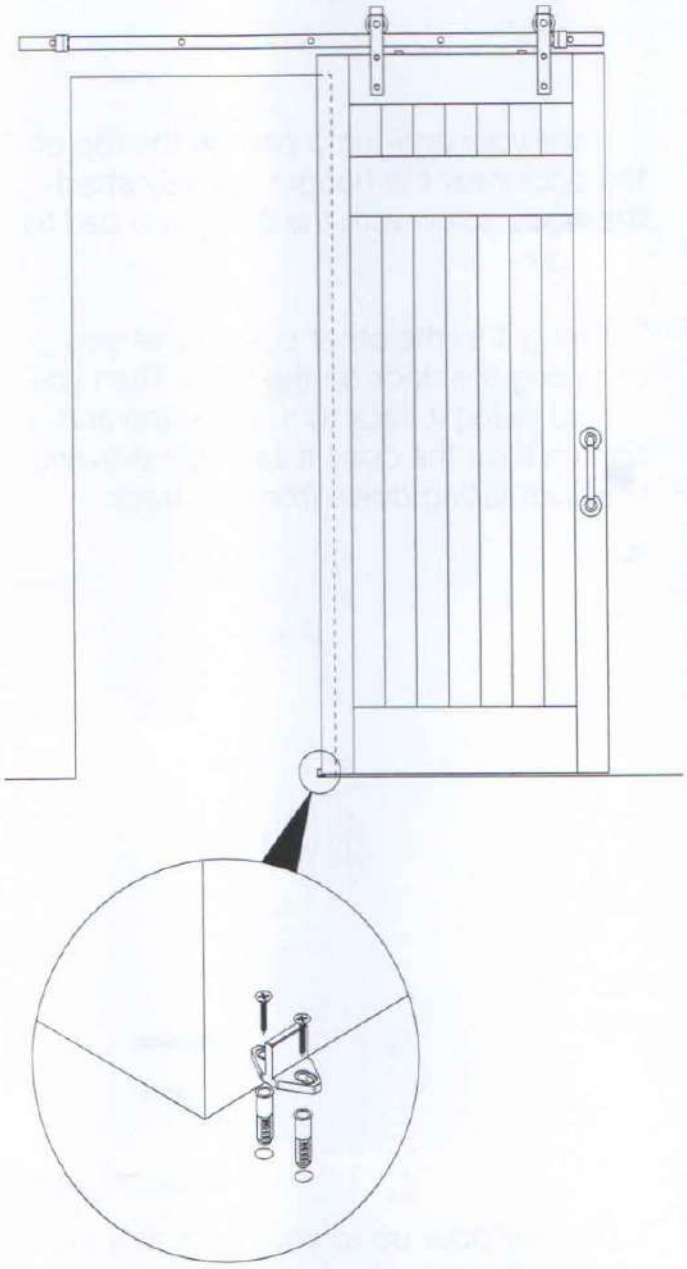

1. Przesuń drzwi do pozycji spoczynkowej.

2. Użyj poziomicy, aby ustawić drzwi pionowo.

3. Gdy drzwi są w pozycji otwartej, umieść prowadnik podłogowy do połowy w rowku drzwi.

4. Ponownie sprawdź, czy drzwi są ustawione pionowo.

5. Mocno przytrzymaj prowadnik w miejscu i zaznacz środki obu otworów prowadnika podłogowego.

6. Wiertłem 6 mm wywierć w podłodze 2 otwory w zaznaczonych miejscach.

7. Włóż plastikowe kołki rozporowe do obu otworów.

8. Powtórz Krok-I-3 i Krok-I-4, następnie mocno przytrzymaj prowadnik podłogowy i wkręć śruby, mocując prowadnik do podłogi za pomocą wkrętarki z końcówką krzyżakową.

9. Montaż przesuwnych drzwi w stylu stodołowym został zakończony.

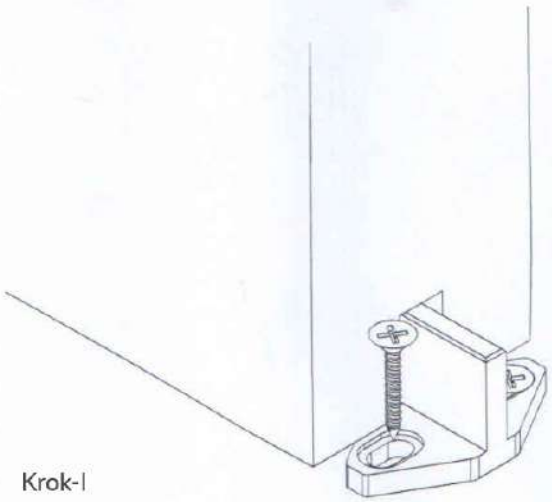

Krok-I

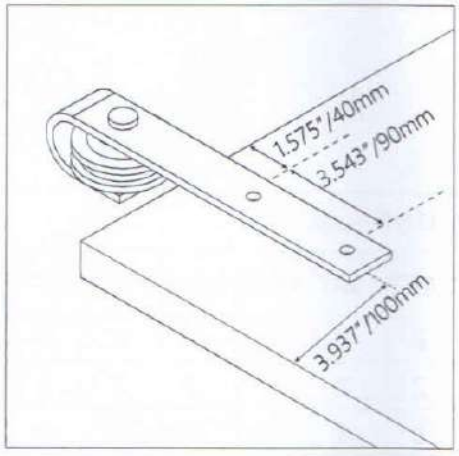
1.575"/40mm
3.543"/90mm
3.937"/100mm

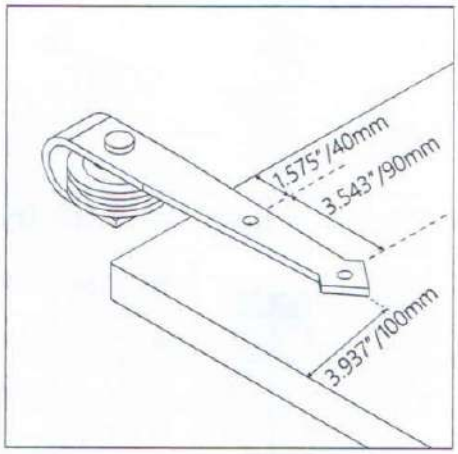
1.575"/40mm
3.543"/90mm
3.937"/100mm

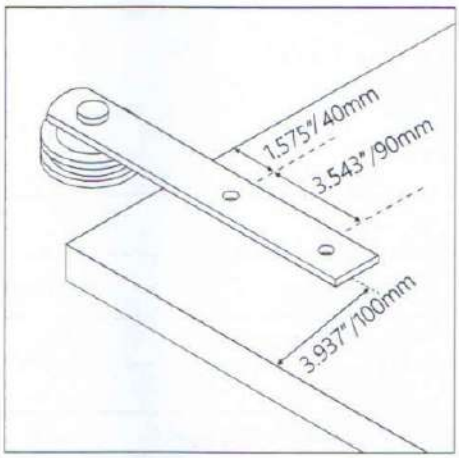
1.575"/40mm
3.543"/90mm
3.937"/100mm

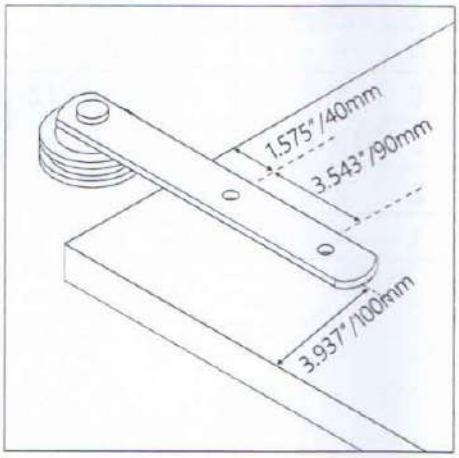
1.575"/40mm
3.543"/90mm
3.937"/100mm

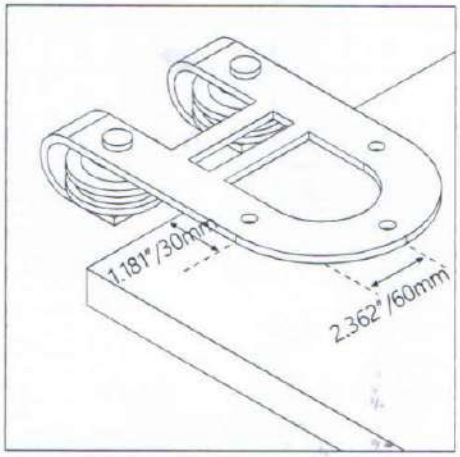
1.181"/30mm
2.362"/60mm

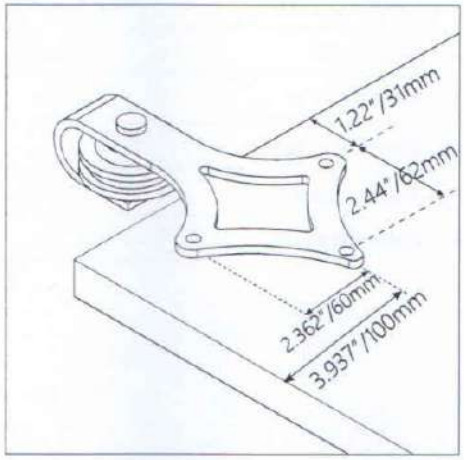
1.22"/31mm
2.44"/62mm
2.362"/60mm
3.937"/100mm

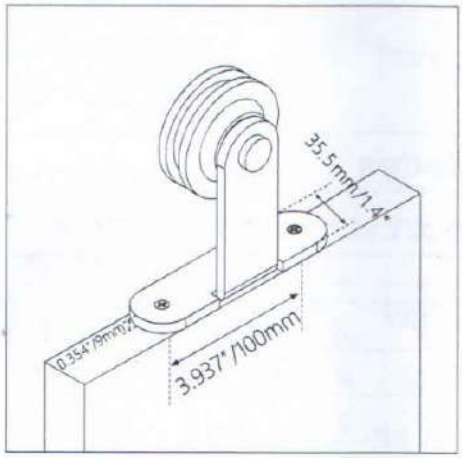
35.5mm/1.4"
0.354"/9mm
3.937"/100mm

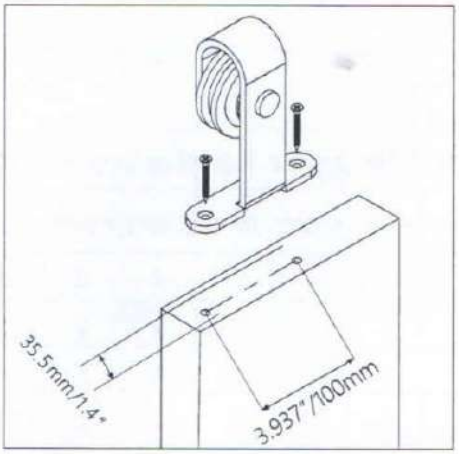
35.5mm/1.4"
3.937"/100mm

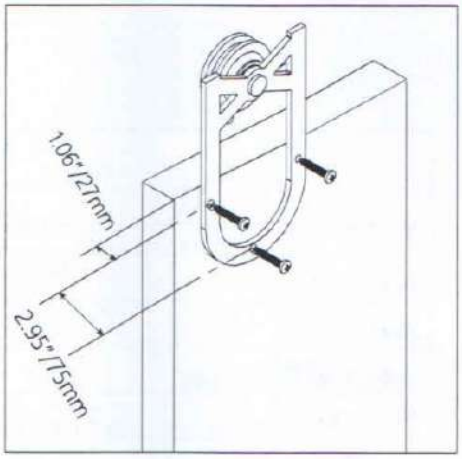
1.06"/27mm
2.95"/75mm

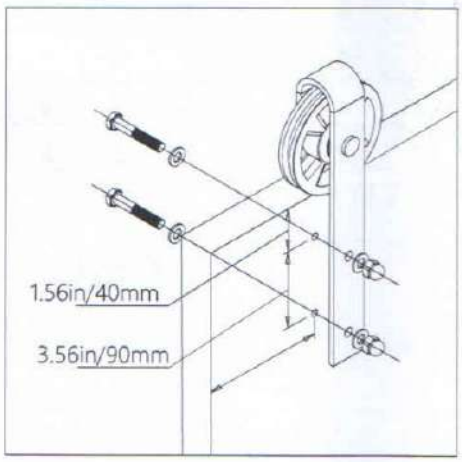
1.56in/40mm
3.56in/90mm

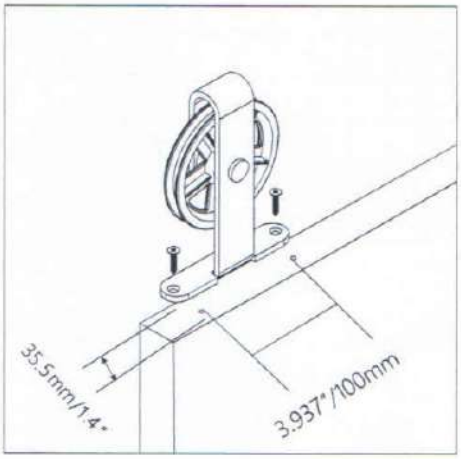
35.5mm/1.4"
3.937"/100mm

+ WIĘCEJ

Zestaw okuć do pojedynczych drzwi zawiera													
Nazwa elementu	rysunek	5FT	5.5FT	6FT	6.6FT	7.5FT	8FT	8.2FT	10FT	12FT	13FT	15FT	16FT
Wieszak stalowy		2	2	2	2	2	2	2	2	2	2	2	2
Płaska szyna		2	2	2	2	2	2	2	2	2	2	2	2
Regulowany dystans		5	5	5	5	6	6	6	8	10	10	12	12
Prowadnik podłogowy		1	1	1	1	1	1	1	1	1	1	1	1
Wkręt montażowy		5	5	5	5	5	5	5	8	10	10	12	12
Podkładka		5	5	5	5	6	6	6	8	10	10	12	12
Ogranicznik drzwi		2	2	2	2	2	2	2	2	2	2	2	2
Zabezpieczenie antywyciskowe		2	2	2	2	2	2	2	2	2	2	2	2
Klucz imbusowy		1	1	1	1	1	1	1	1	1	1	1	1

Zestaw okuć do podwójnych drzwi zawiera													
Nazwa elementu	rysunek	5FT	5.5FT	6FT	6.6FT	7.5FT	8FT	8.2FT	10FT	12FT	13FT	15FT	16FT
Wieszak stalowy		4	4	4	4	4	4	4	4	4	4	4	4
Płaska szyna		2	2	2	2	2	2	2	2	2	2	2	2
Regulowany dystans		5	5	5	5	5	5	5	8	10	10	12	12
Prowadnik podłogowy		2	2	2	2	2	2	2	2	2	2	2	2
Wkręt montażowy		5	5	5	5	5	5	5	8	10	10	12	12
Podkładka		5	5	5	5	5	5	5	8	10	10	12	12
Ogranicznik drzwi		4	4	4	4	4	4	4	4	4	4	4	4
Zabezpieczenie antywyciskowe		4	4	4	4	4	4	4	4	4	4	4	4
Klucz imbusowy		2	2	2	2	2	2	2	2	2	2	2	2

5FT

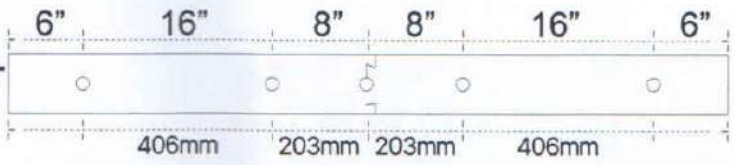

6FT

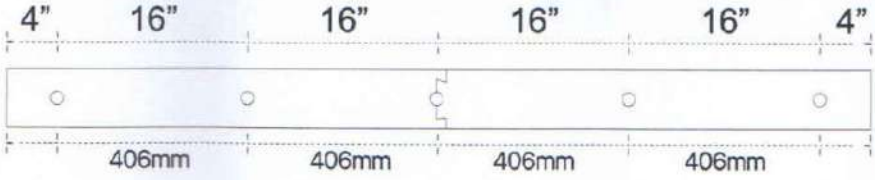

6.6FT

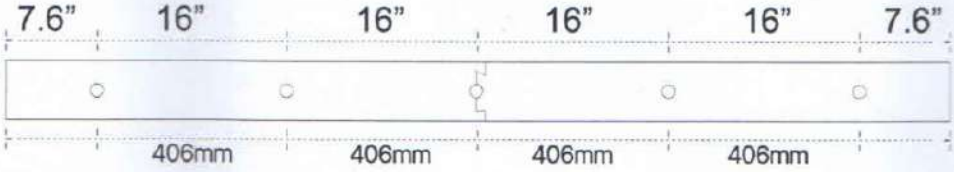

7.5FT

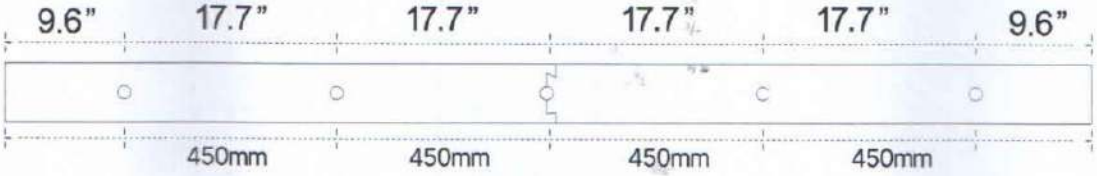

8FT

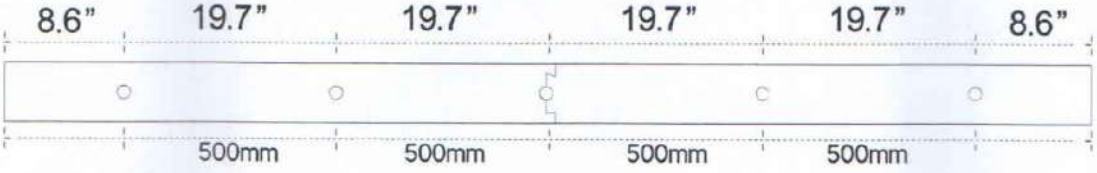

8.2FT

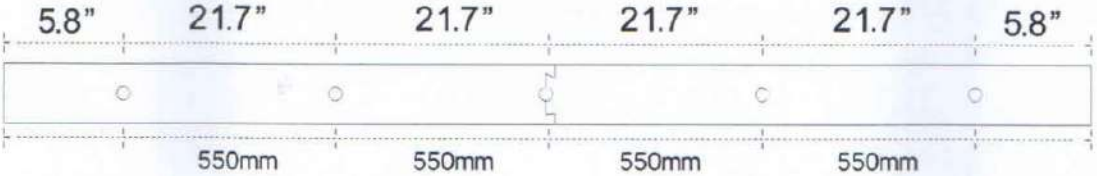

10FT

